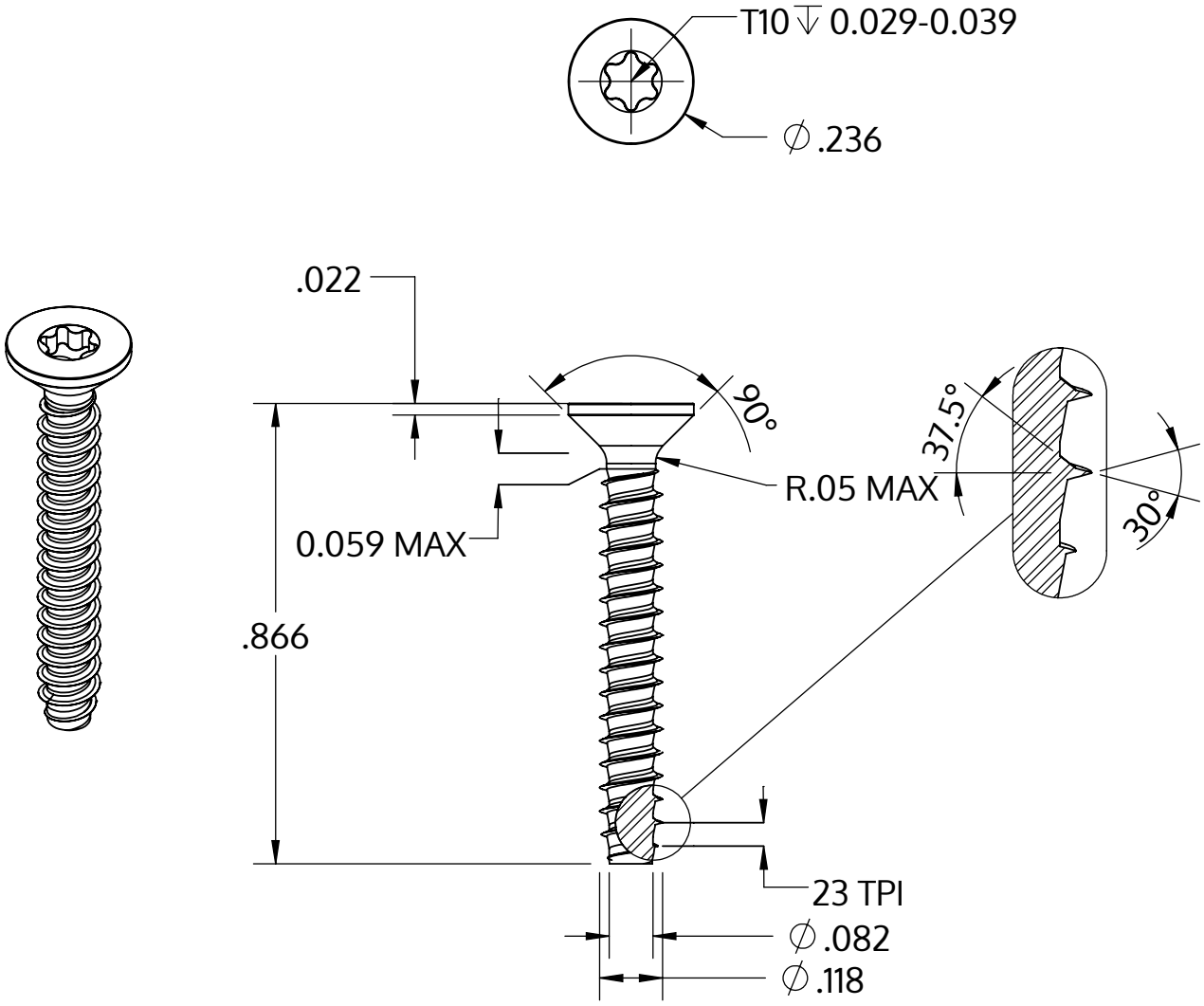

Metric size	M3 x 1.12 mm
US size (converted)	#4-23
	Tolerances [inch]
Length	+/- 0.025
Head diameter	+0 / -0.011
Head height	
Thread diameter	+0.003 / -0

Описание	STP41 3.0x22.0 - T10
Материал	сталь, упрочненная
Поверхность	Оцинковка 5-7µm, термообработка,синий / прозрачный пассивация
Вес	0.888 kg / 1000 Штука

SCREWERK	**STP410300220S**	
_Zoll Zeichnung Größe A	Шкала 3:1	2024-10