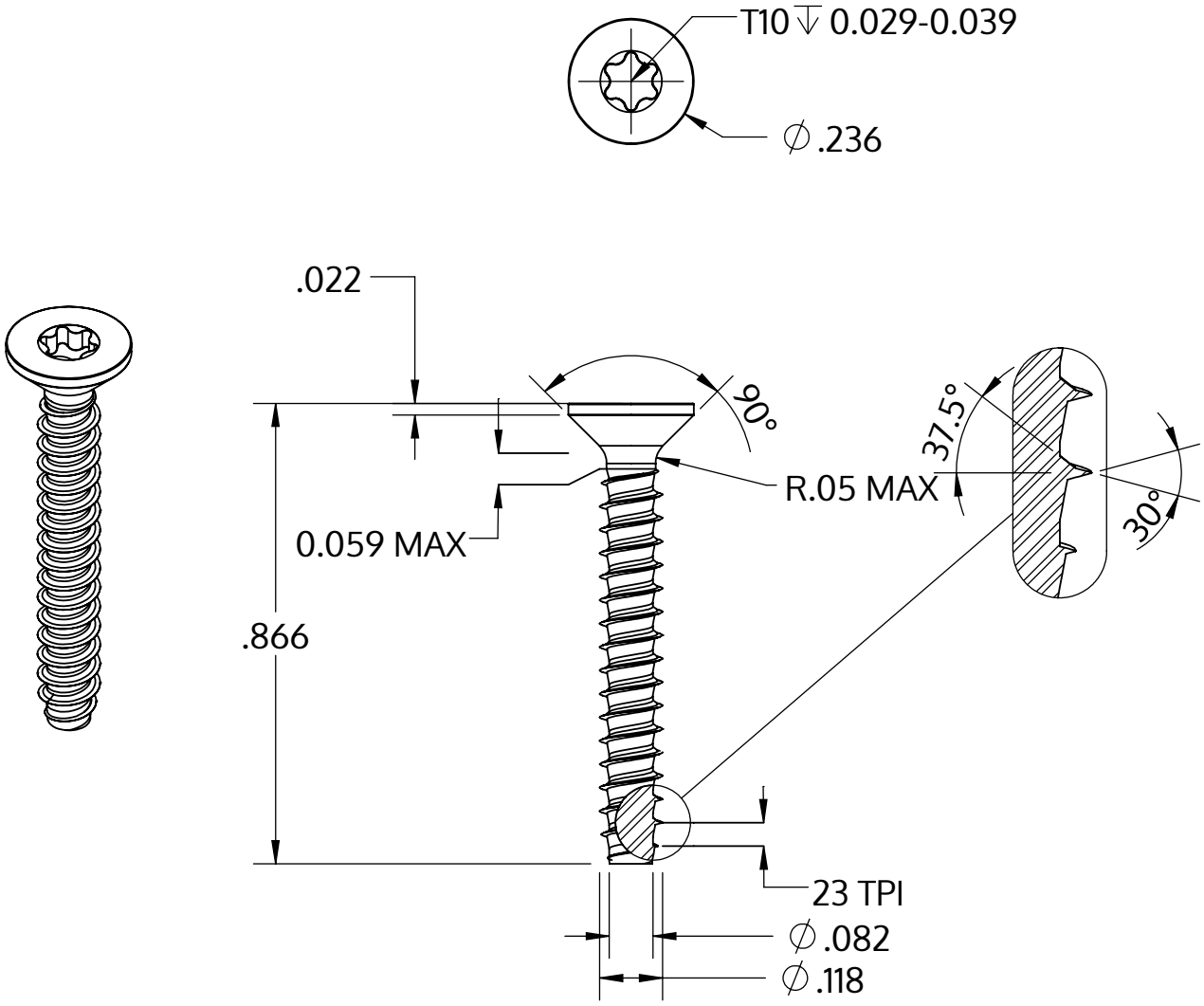

Metric size	M3 x 1.12 mm
US size (converted)	#4-23
	Tolerances [inch]
Length	+/- 0.025
Head diameter	+0 / -0.011
Head height	
Thread diameter	+0.003 / -0

Beschreibung	STP41 3.0x22.0 - T10
Werkstoff	Stahl, vergütet
Oberfläche	verzinkt 5-7 µm, getempert, blau / transparent passiviert
Gewicht	0.888 kg / 1000 Stück

SCREWERK	**STP410300220S**	
Zoll Zeichnung Größe A	Skalierung 3:1	2024-10