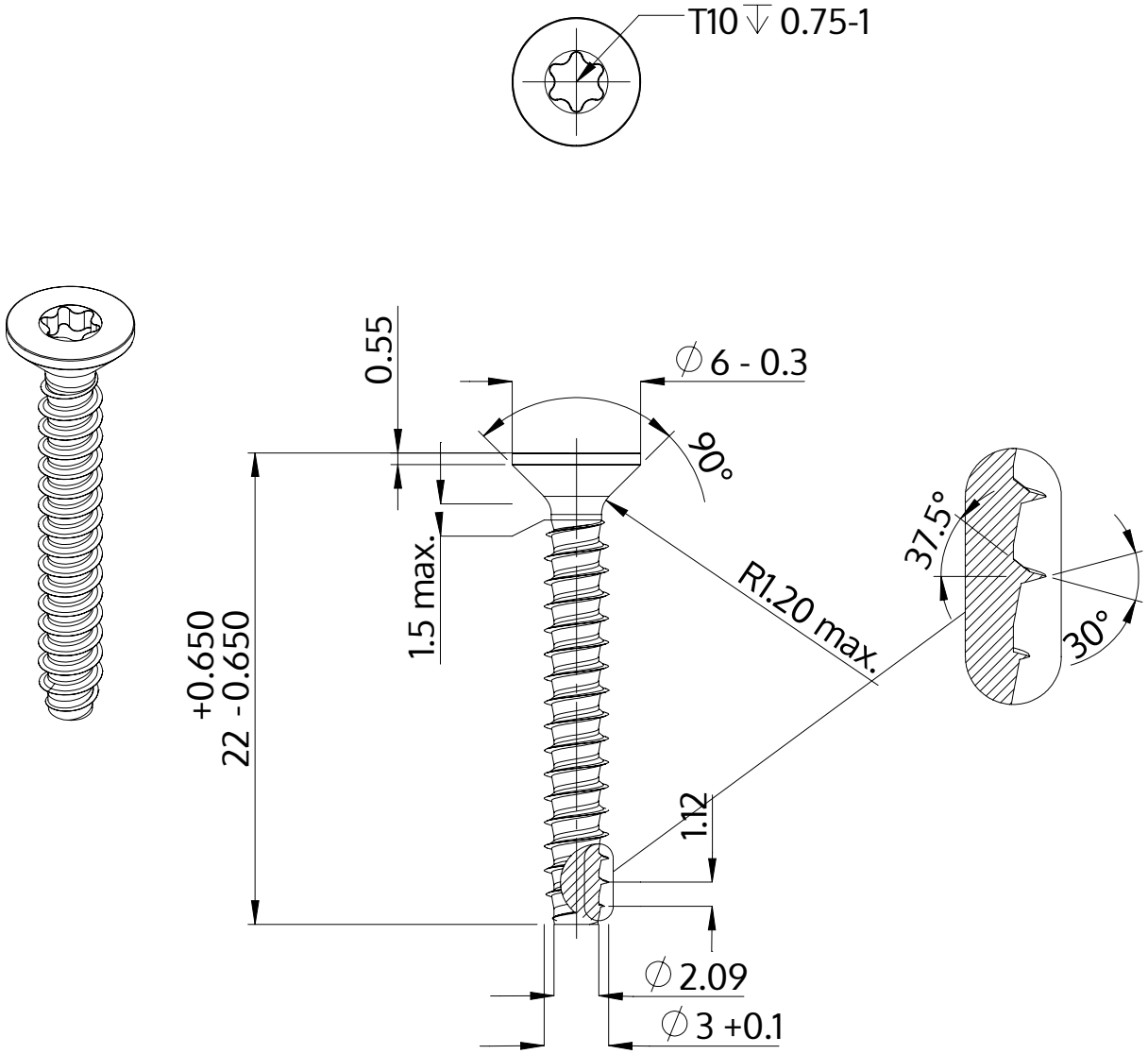

Описание	STP41 3.0x22.0 - T10
Материал	стомана, закалена
Повърхност	Цинково покритие 5-7 µm,топлинна обработка, синьо / прозрачно пасивиране
Тегло	0.888 kg / 1000 Бройка

SCREWERK	**STP410300220S**	
Метричен дизайн A4	Мащаб None:1	2024-04