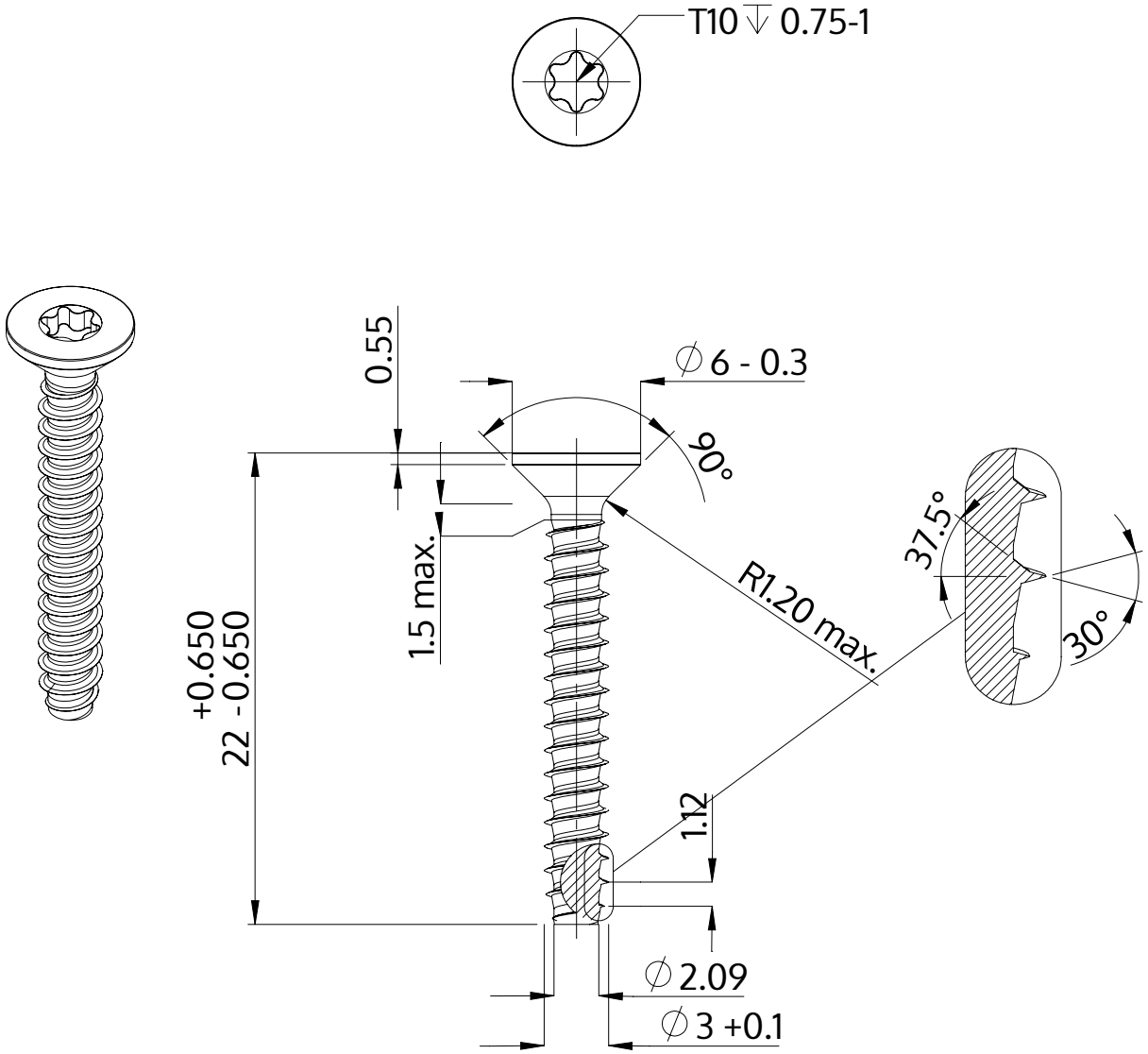

Описание	STP41 3.0x22.0 - T10
Материал	Нержавеющая сталь A2
Поверхность	Светлый отжиг и пассивация
Вес	0.888 kg / 1000 Штука

SCREWERK	**STP410300220E**	
Метрический чертеж A4	Шкала 3:1	2024-10