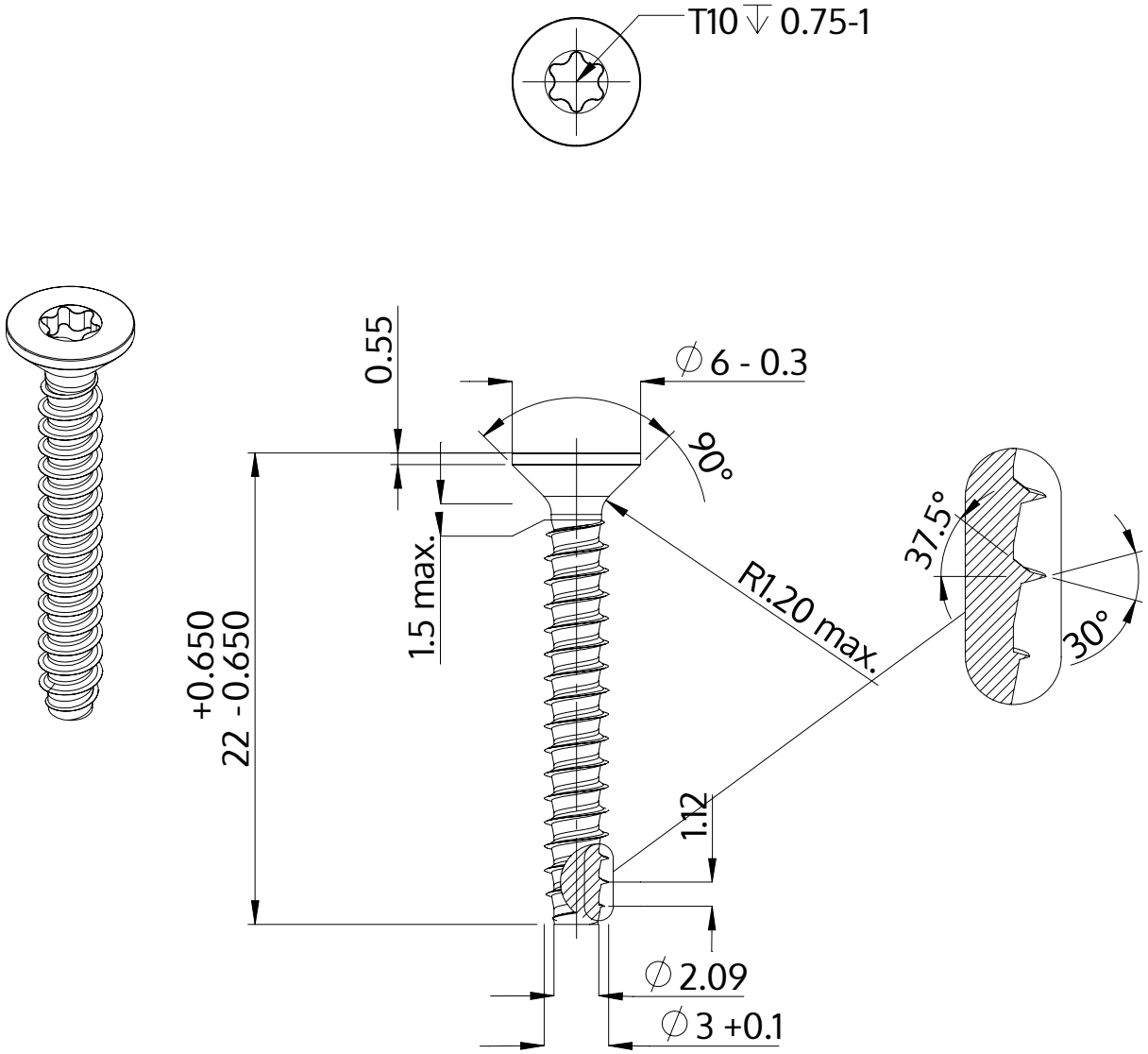

Descrição	STP41 3.0x22.0 - T10
Material	aço, endurecido
Superfície	Zincado Niquelado Galvanizado, Passivado negro
Peso	0.888 kg / 1000 peças

SCREWERK	**STP410300220B**	
Desenho Métrico A4	Escala 3:1	2024-10