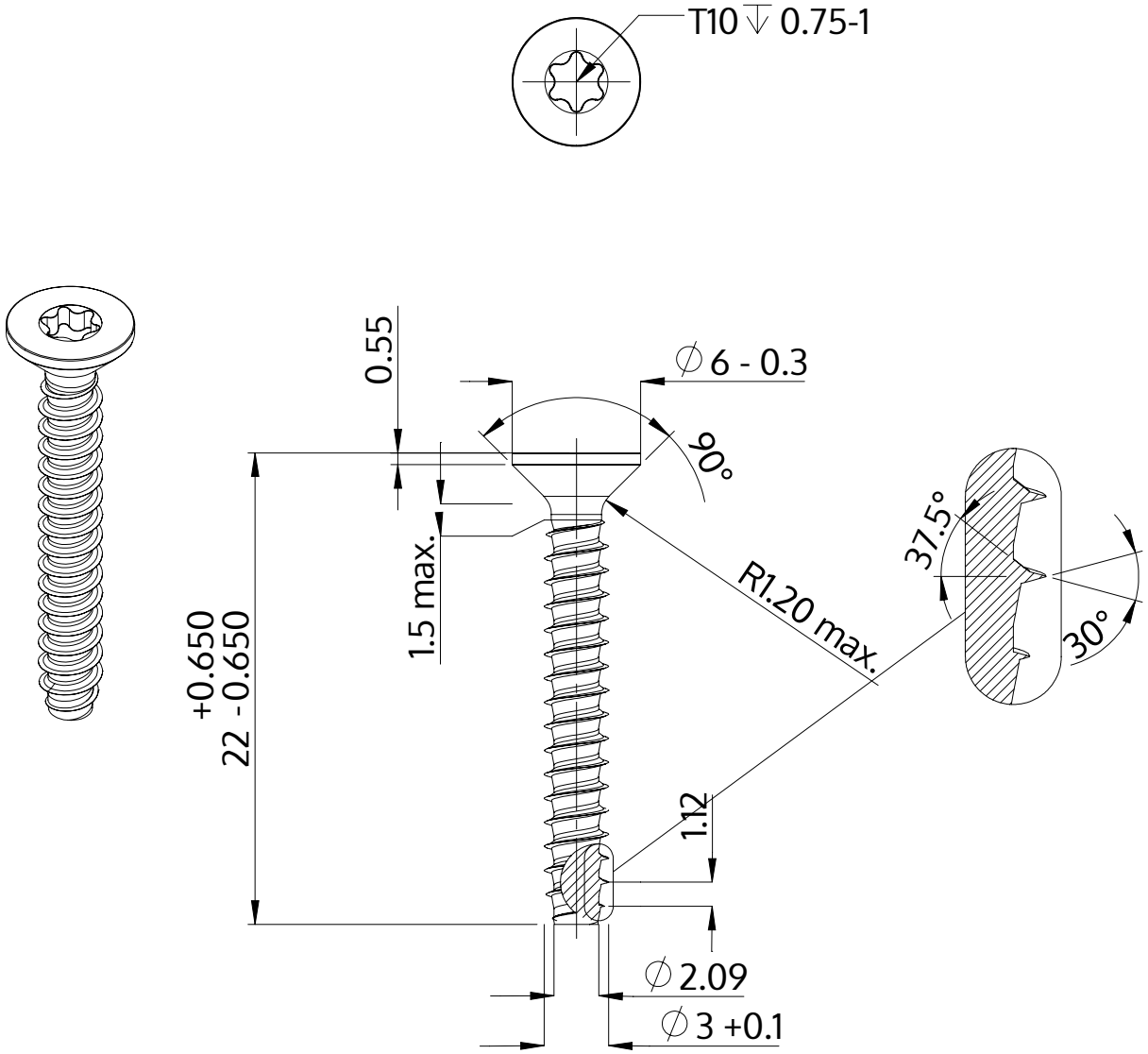

Beschreibung	STP41 3.0x22.0 - T10
Werkstoff	Stahl, vergütet
Oberfläche	ZnNi min. 5µm, schwarz passiviert, getempert, versiegelt
Gewicht	0.888 kg / 1000 Stück

SCREWERK	**STP410300220B**	
Metrische Zeichnung A4	Skalierung 3:1	2024-10