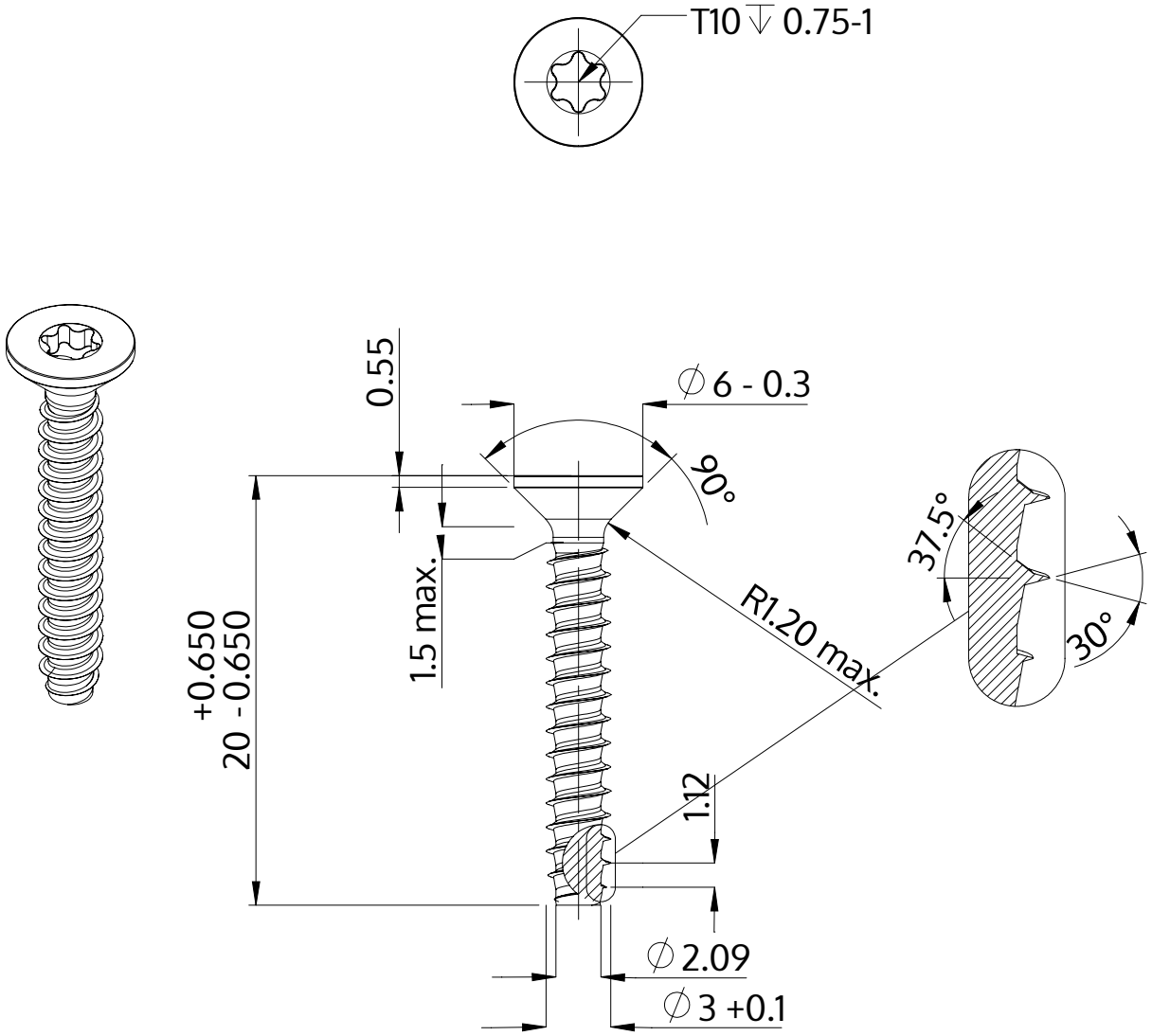

Descrizione	STP41 3.0x20.0 - T10
Materiale	acciaio inossidabile A4
Superficie	bianco-decapato e passivato
Peso	0.820 kg / 1000 pezzi

SCREWERK	**STP410300200C**	
Disegno metrico A4	Scala 3:1	2024-10