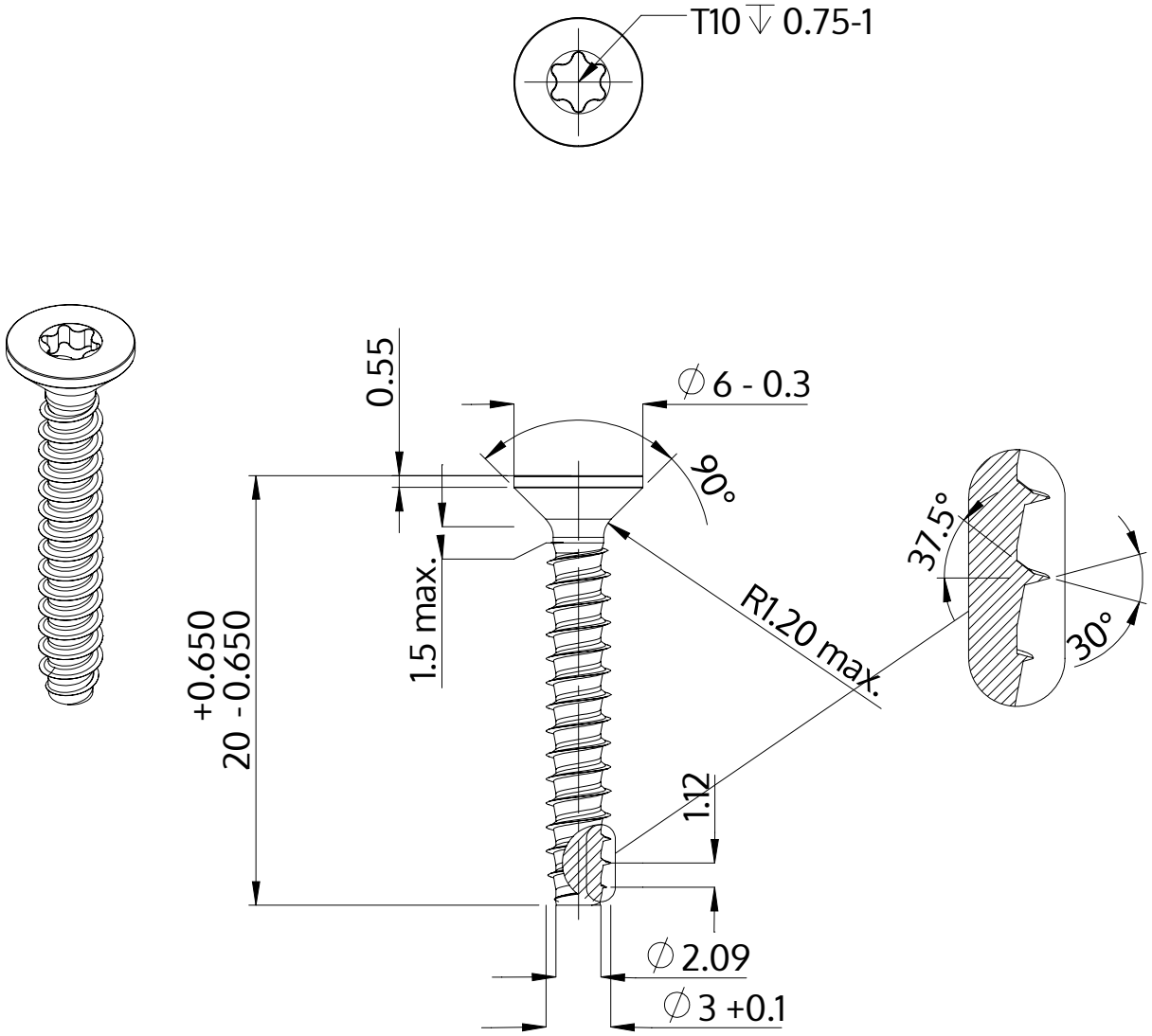

Descripción	STP41 3.0x20.0 - T10
Material	Acero Inoxidable
Superficie	Laminado brillante, barnizado y pasivado
Peso	0.820 kg / 1000 Piezas

SCREWERK	**STP410300200C**	
Diseño métrico	Escalada 3:1	2024-10