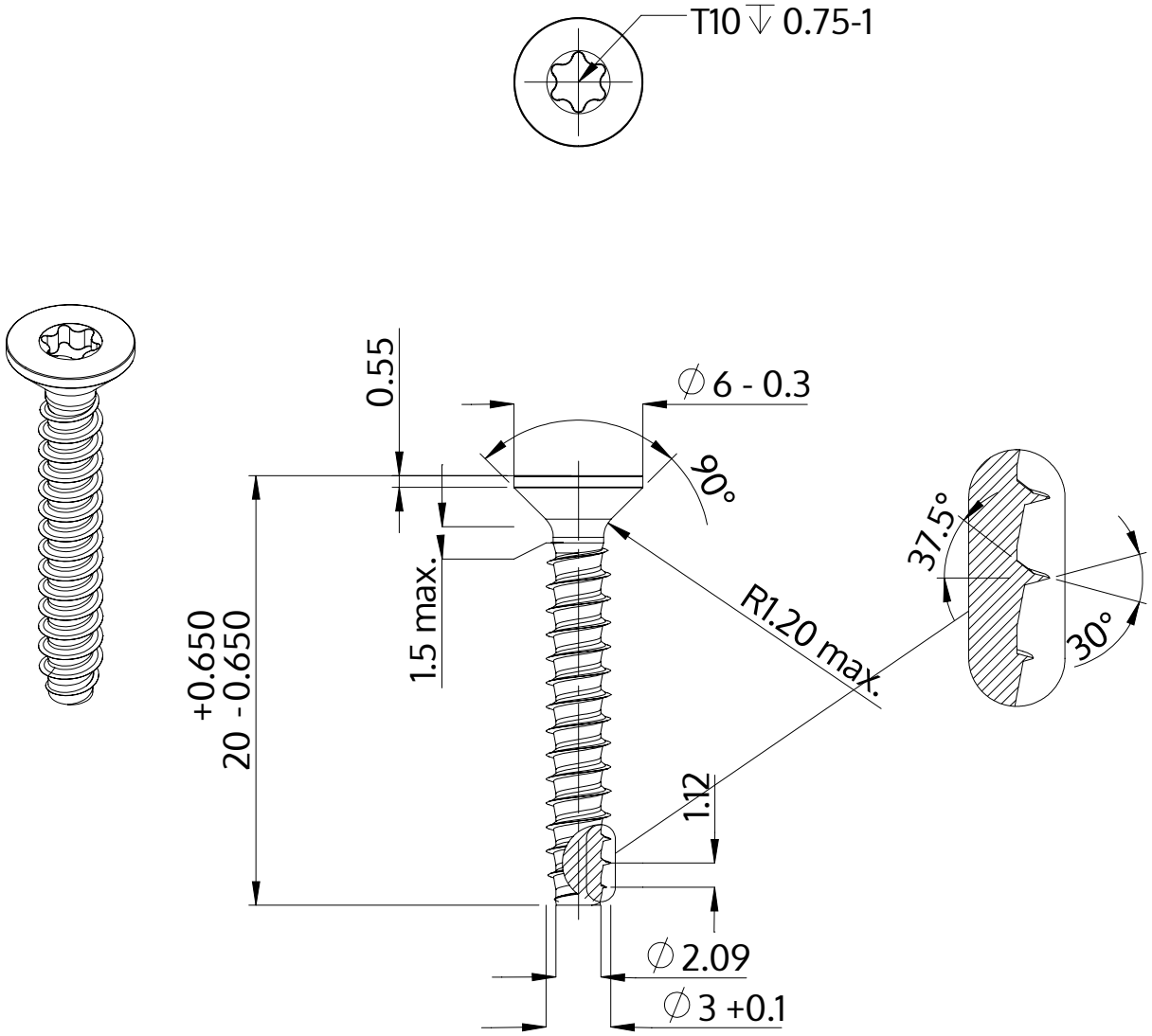

Beschreibung	STP41 3.0x20.0 - T10
Werkstoff	Stahl, vergütet
Oberfläche	ZnNi min. 5µm, schwarz passiviert, getempert, versiegelt
Gewicht	0.820 kg / 1000 Stück

SCREWERK	**STP410300200B**	
Metrische Zeichnung A4	Skalierung 3:1	2024-10