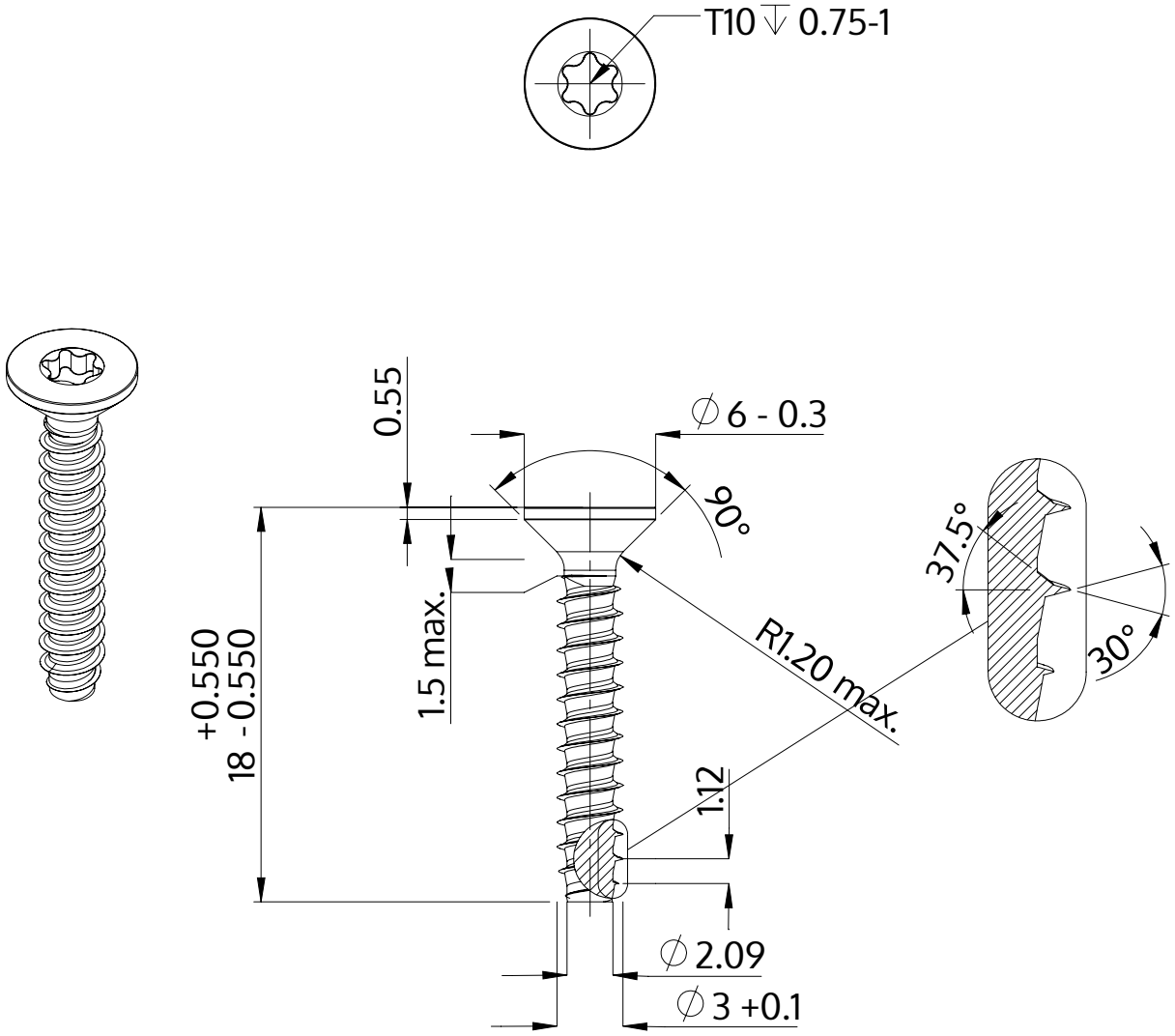

Beschrijving	STP41 3.0x18.0 - T10
Materiaal	veredeld staal
Oppervlak	verzinkt 5-7 µm, getempert, blauw / transparant gepassiveerd
Gewicht	0.752 kg / 1000 stuk

SCREWERK	**STP410300180S**	
Metrische tekening A4	Schaal None:1	2024-04