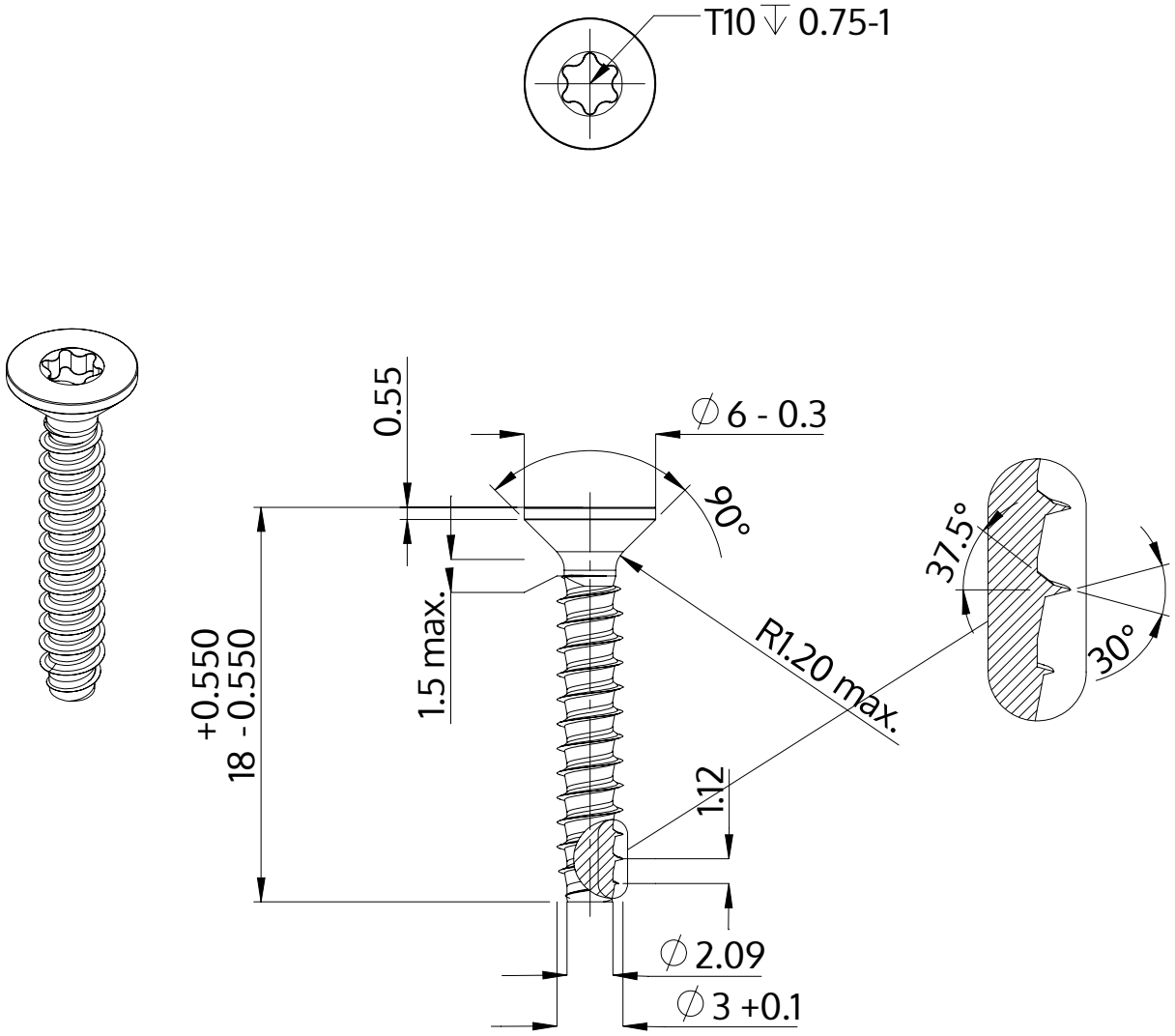

Описание	STP41 3.0x18.0 - T10
Материал	стомана, закалена
Повърхност	Цинково покритие 5-7 µm,топлинна обработка, синьо / прозрачно пасивиране
Тегло	0.752 kg / 1000 Бройка

SCREWERK	**STP410300180S**	
Метричен дизайн A4	Мащаб 3:1	2024-10