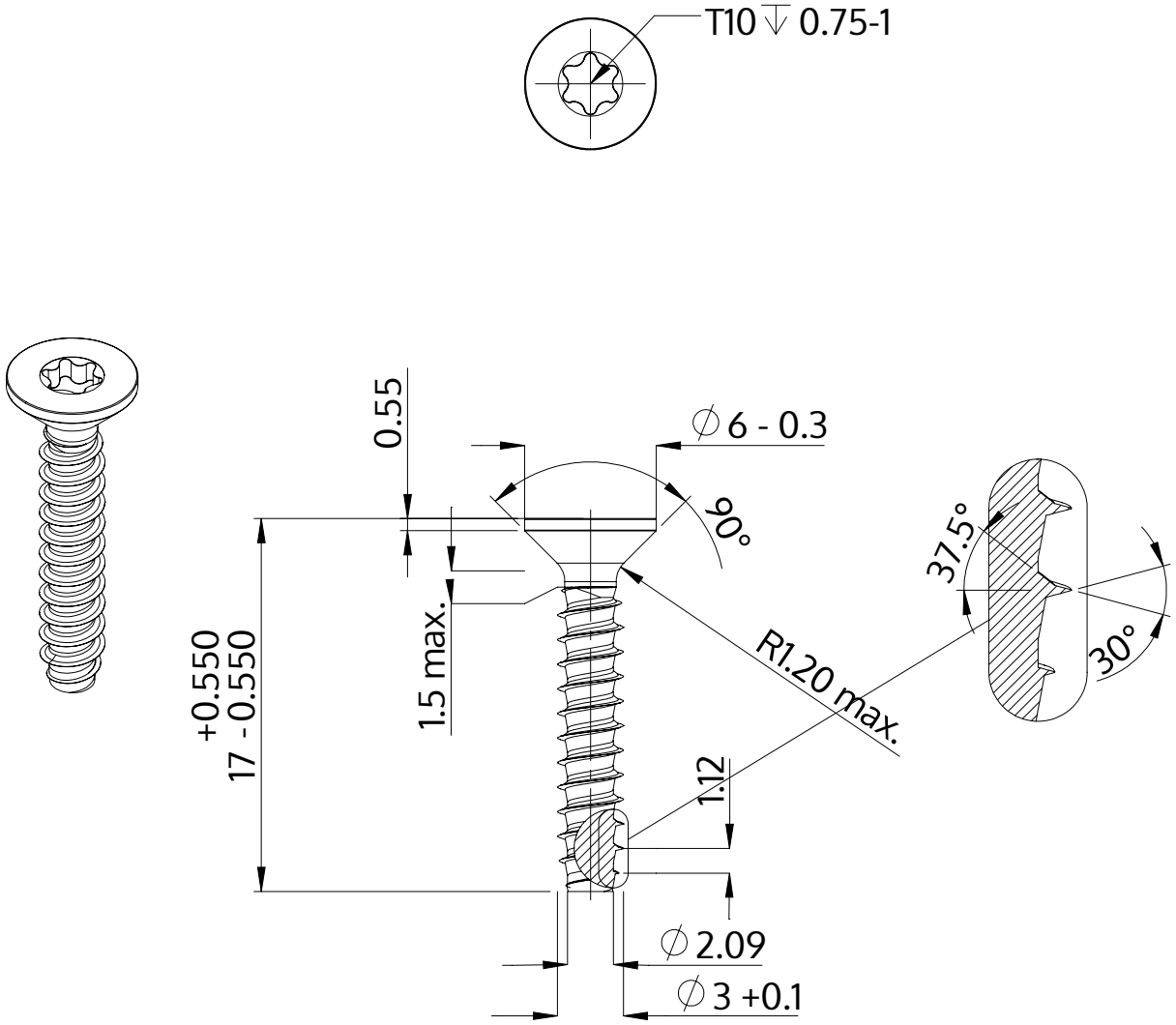

Descripción	STP41 3.0x17.0 - T10
Material	Acero, endurecido
Superficie	galvanizado 5-7 micras, recocido, azul / pasivado transparente
Peso	0.718 kg / 1000 Piezas

SCREWERK	**STP410300170S**	
Diseño métrico	Escalada 3:1	2024-10