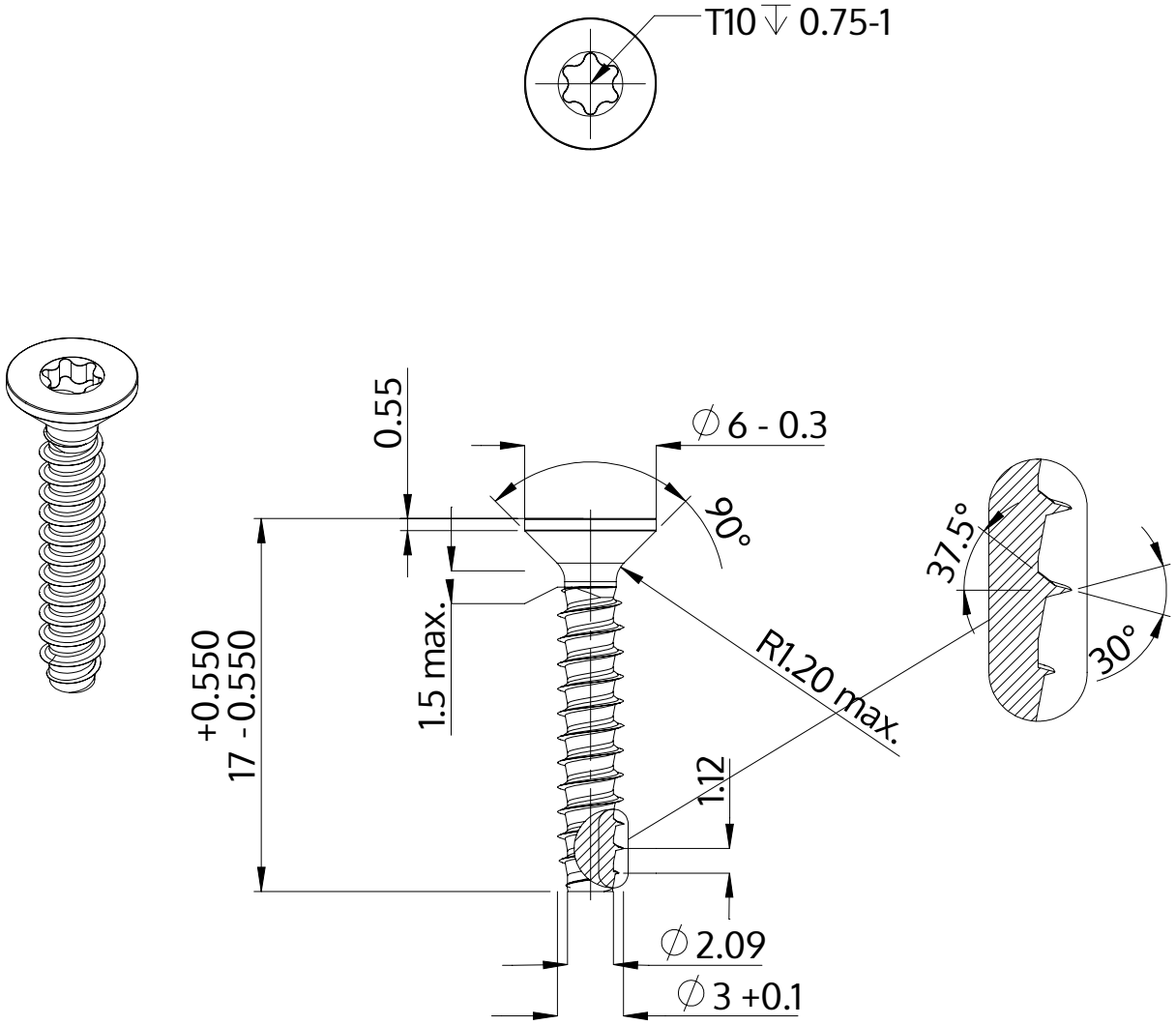

Descrição	STP41 3.0x17.0 - T10
Material	inox A2
Superfície	Decapado e passivado
Peso	0.718 kg / 1000 peças

SCREWERK	**STP410300170E**	
Desenho Métrico A4	Escala 3:1	2024-10