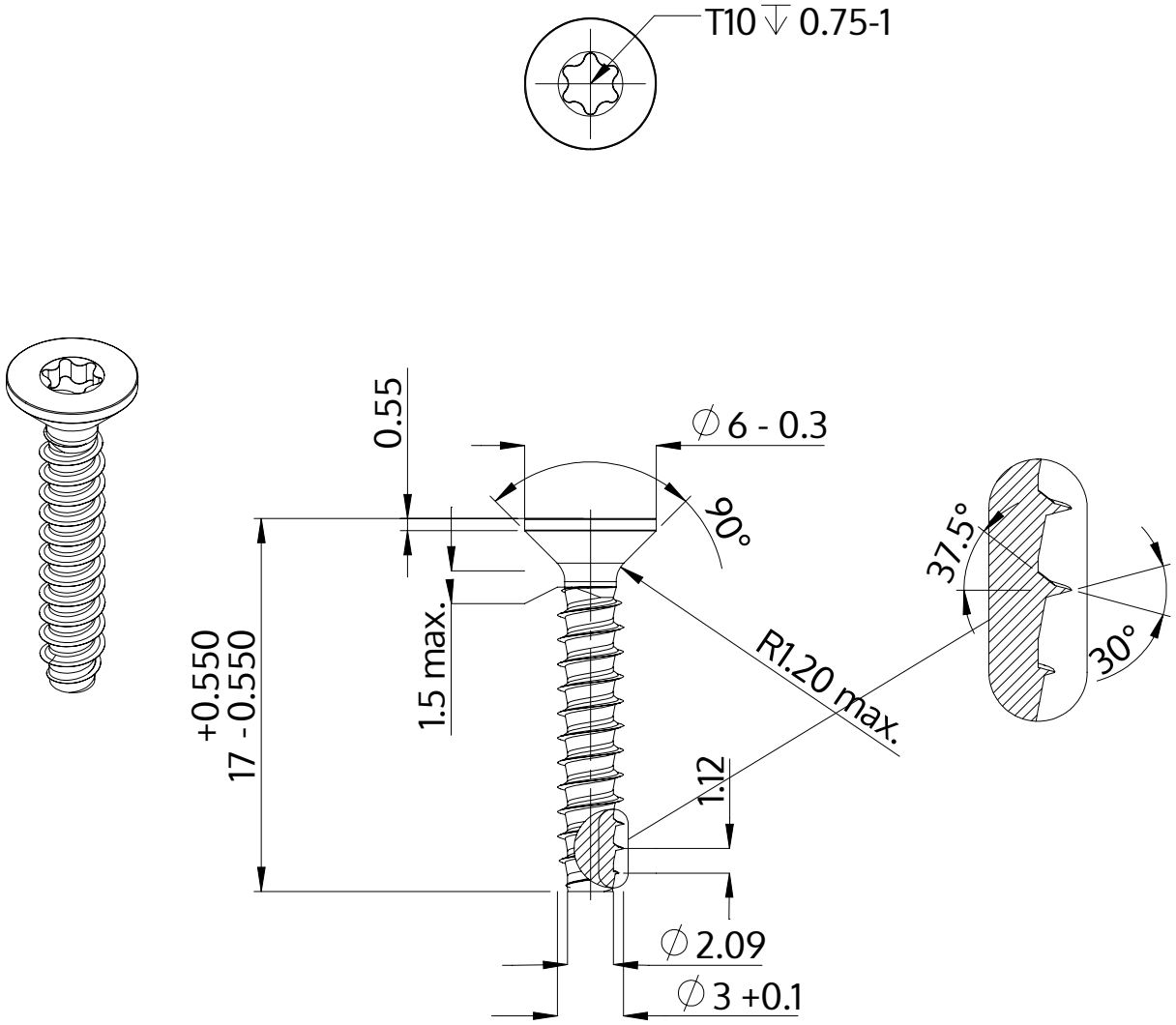

Описание	STP41 3.0x17.0 - T10
Материал	Нержавеющая сталь A4
Поверхность	Светлый отжиг и пассивация
Вес	0.718 kg / 1000 Штука

SCREWERK	**STP410300170C**	
Метрический чертеж A4	Шкала 3:1	2024-10