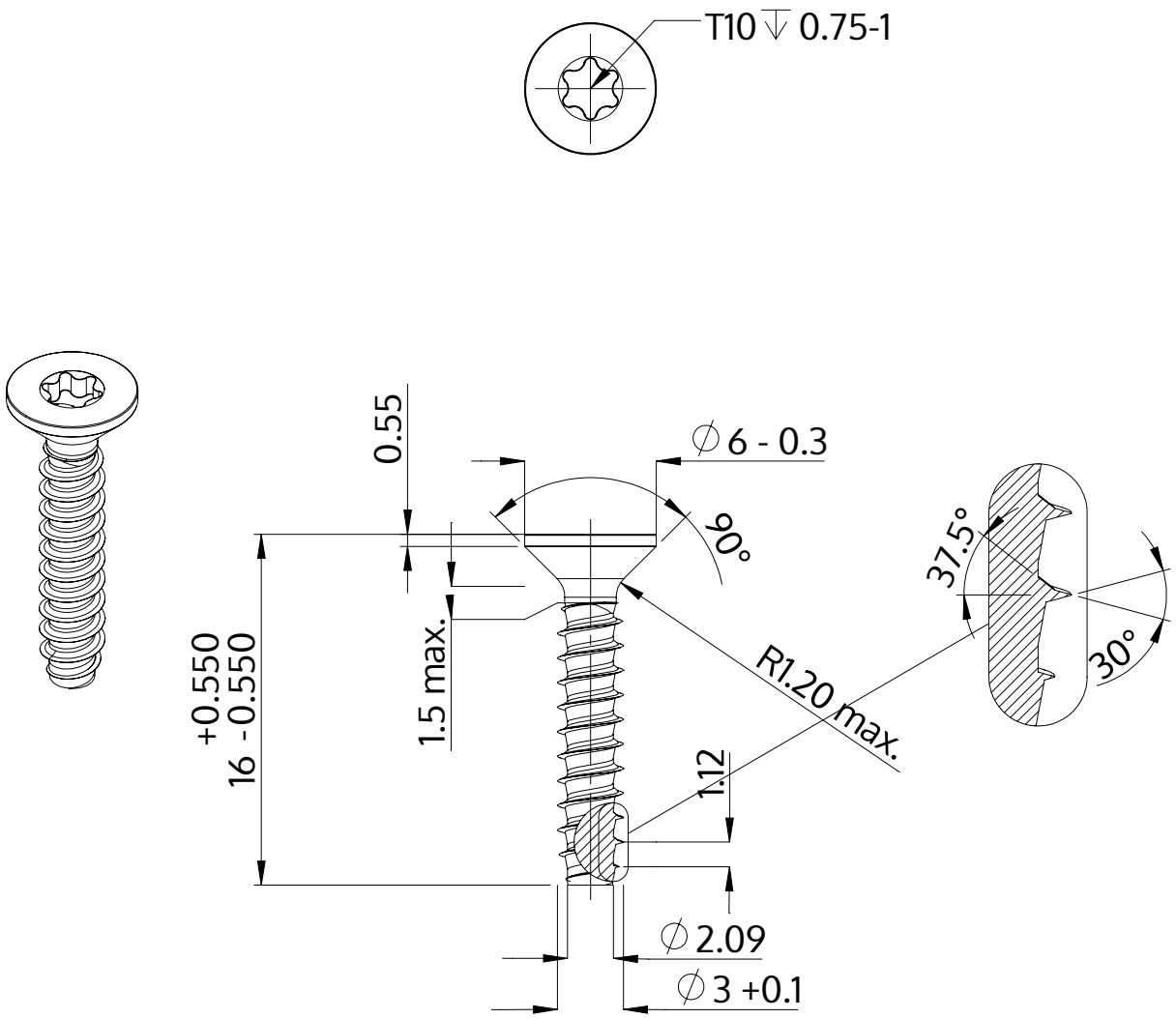

Beskrivning	STP41 3.0x16.0 - T10
Material	stål, härdat
Yta	förzinkad 5-7 µm, härdad, blå/transparent passiviserad
Vikt	0.684 kg / 1000 styck

SCREWERK	**STP410300160S**	
Metrisk skiss A4	Skala 3:1	2024-10