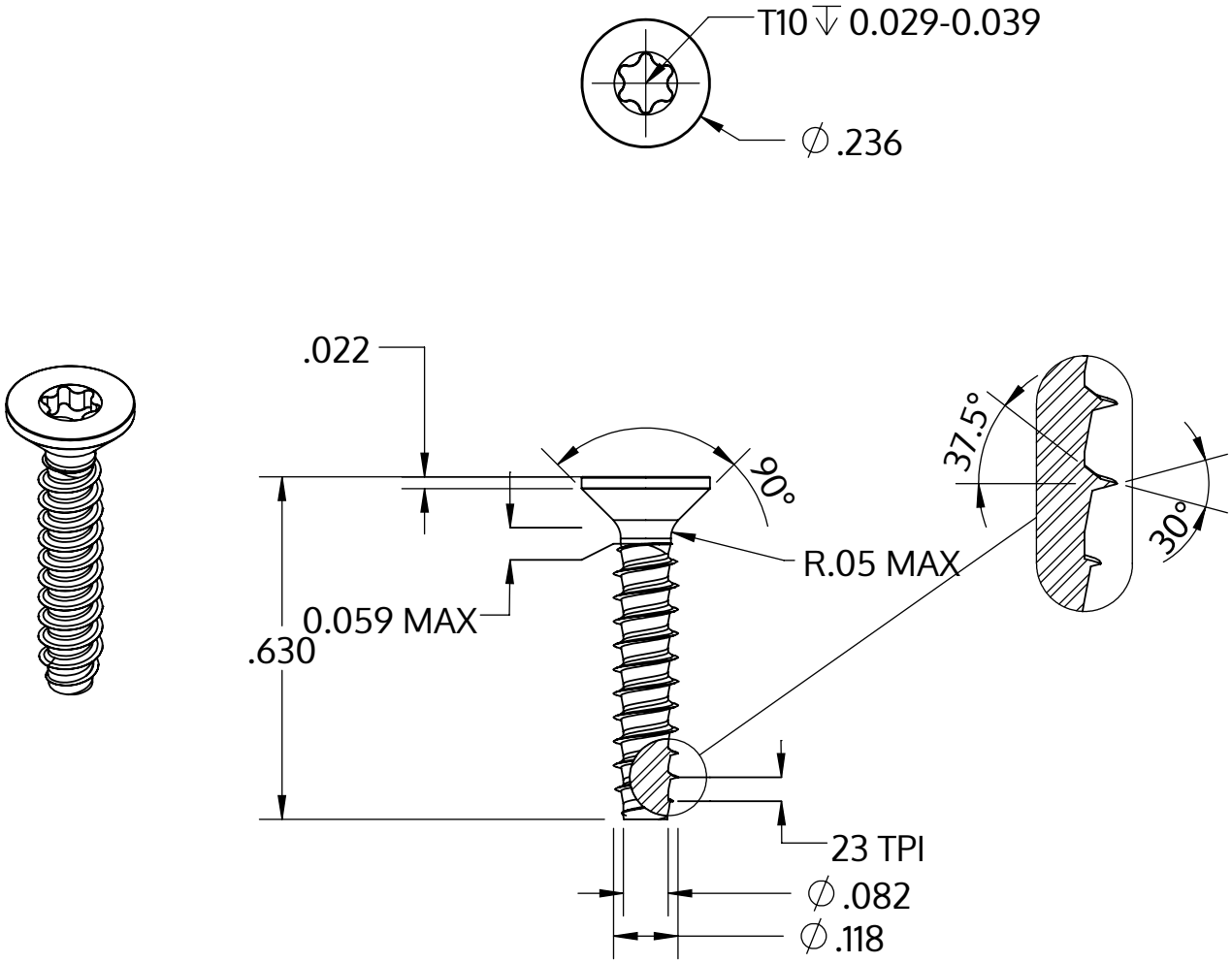

Metric size	M3 x 1.12 mm
US size (converted)	#4-23
	Tolerances [inch]
Length	+/- 0.021
Head diameter	+0 / -0.011
Head height	
Thread diameter	+0.003 / -0

Beskrivning	STP41 3.0x16.0 - T10
Material	stål, härdat
Yta	förzinkad 5-7 µm, härdad, blå/transparent passiviserad
Vikt	0.684 kg / 1000 styck

SCREWERK	**STP410300160S**	
_Zoll Zeichnung Größe A	Skala 3:1	2024-10