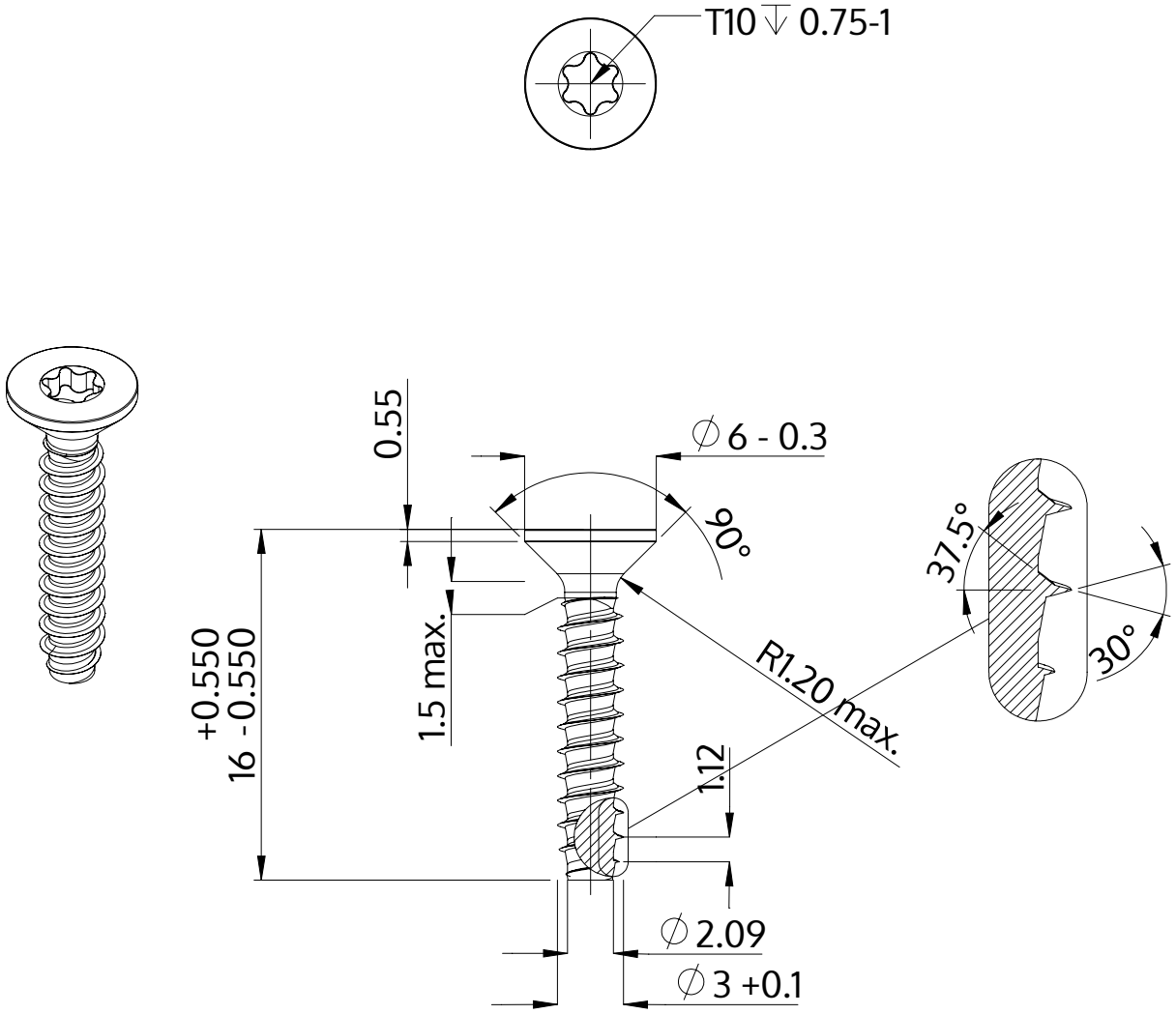

Popis	STP41 3.0x16.0 - T10
Materiál	Temperovaná ocel
Povrch	Pozinkovaná 5-7 µm, temperovaná, modrá, pasivovaná průhledně
Hmotnost	0.684 kg / 1000 Kus

SCREWERK	**STP410300160S**	
Metric výkres A4	Měřítko 3:1	2024-10