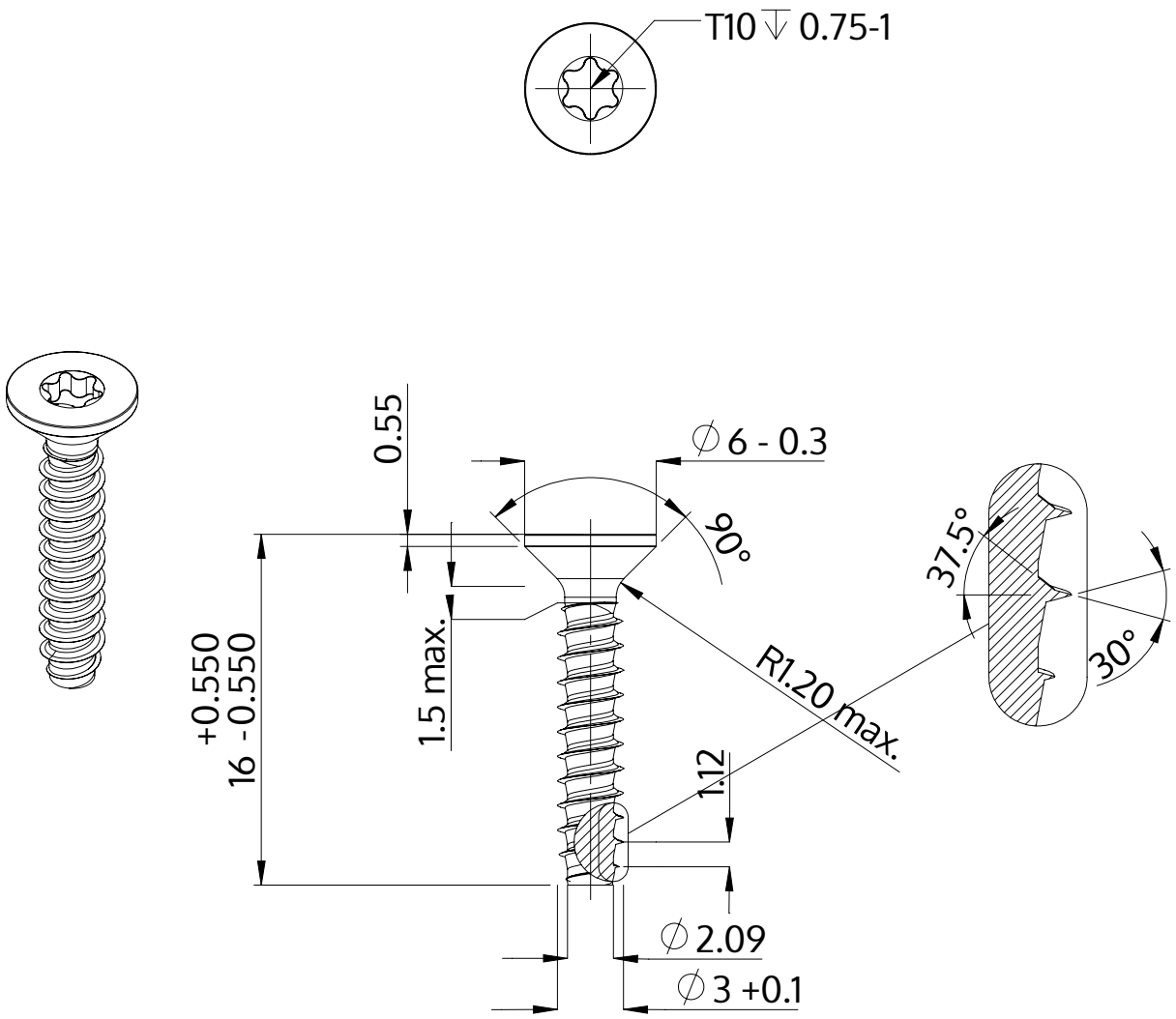

Popis	STP41 3.0x16.0 - T10
Materiál	Nerezová ocel A2
Povrch	černé
Hmotnost	0.684 kg / 1000 Kus

SCREWERK	**STP410300160J**	
Metric výkres A4	Měřítko 3:1	2024-05