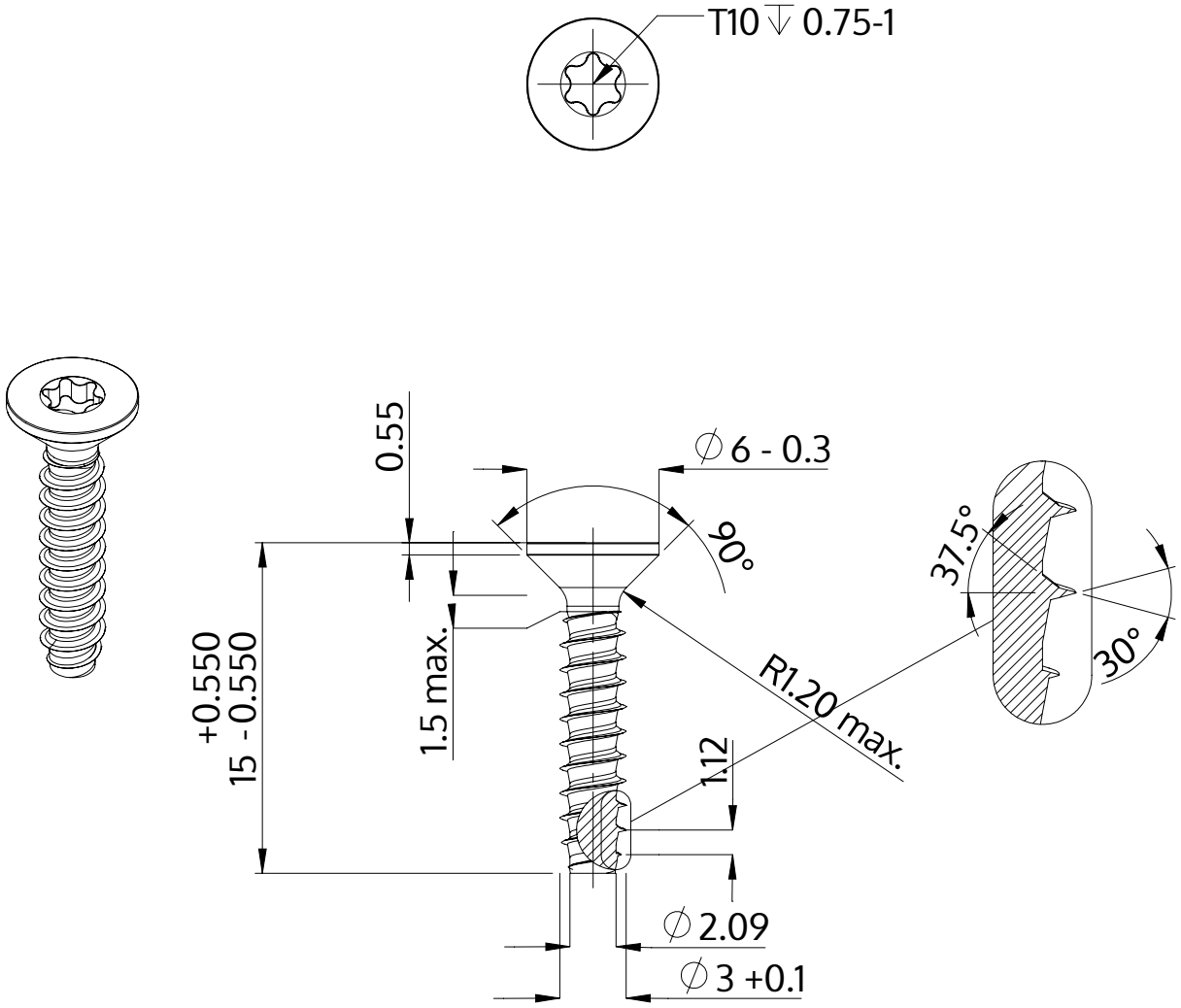

Descriere	STP41 3.0x15.0 - T10
Material	oțel, călit
Exterior	zincat 5-7 µm, recopt, pasivat transparent/albastru
Greutate	0.650 kg / 1000 unități

SCREWERK	**STP410300150S**	
Desen metric A4	Scalarea 3:1	2024-10