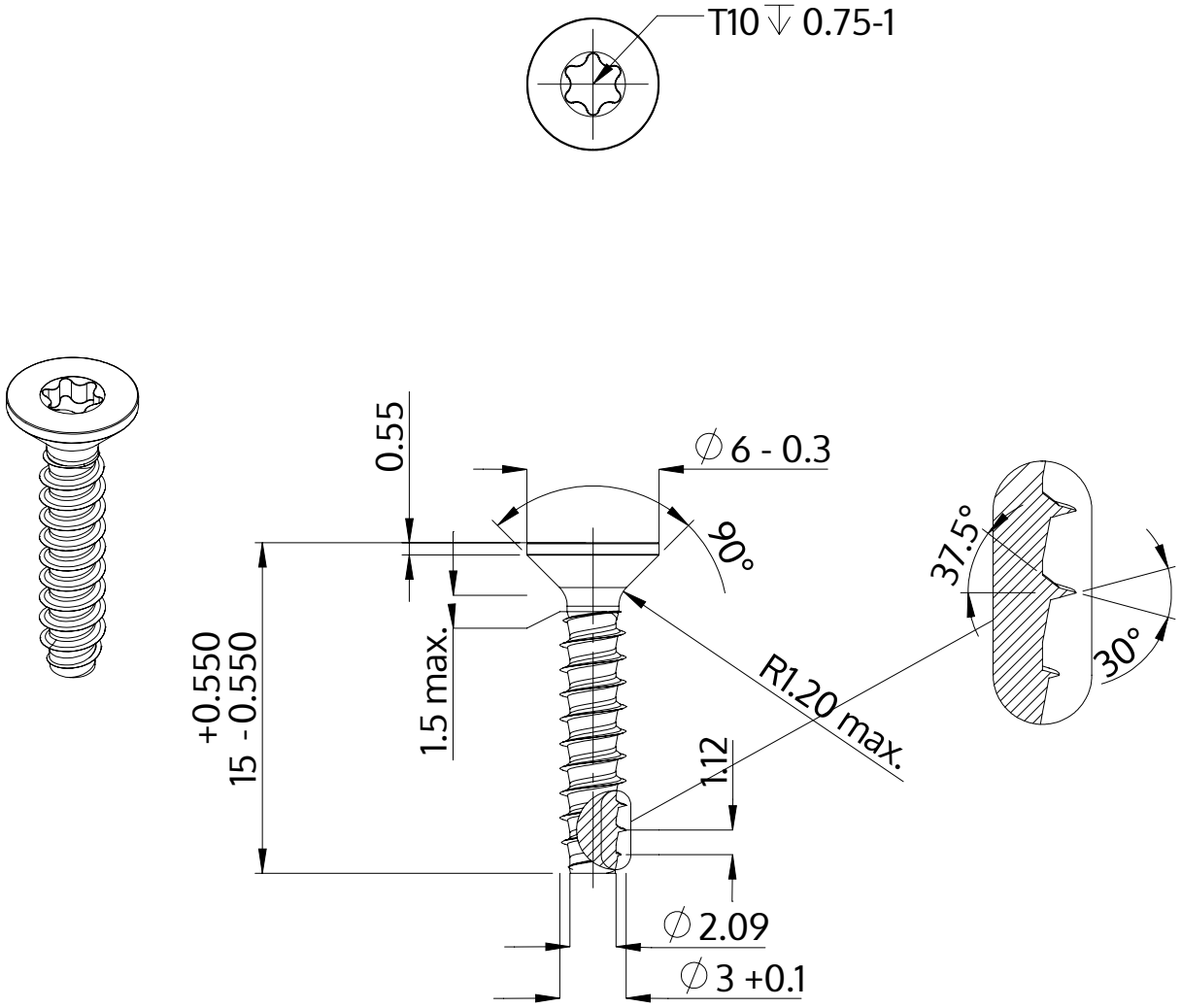

Beschrijving	STP41 3.0x15.0 - T10
Materiaal	veredeld staal
Oppervlak	verzinkt 5-7 µm, getempert, blauw / transparant gepassiveerd
Gewicht	0.650 kg / 1000 stuk

SCREWERK	**STP410300150S**	
Metrische tekening A4	Schaal None:1	2024-04