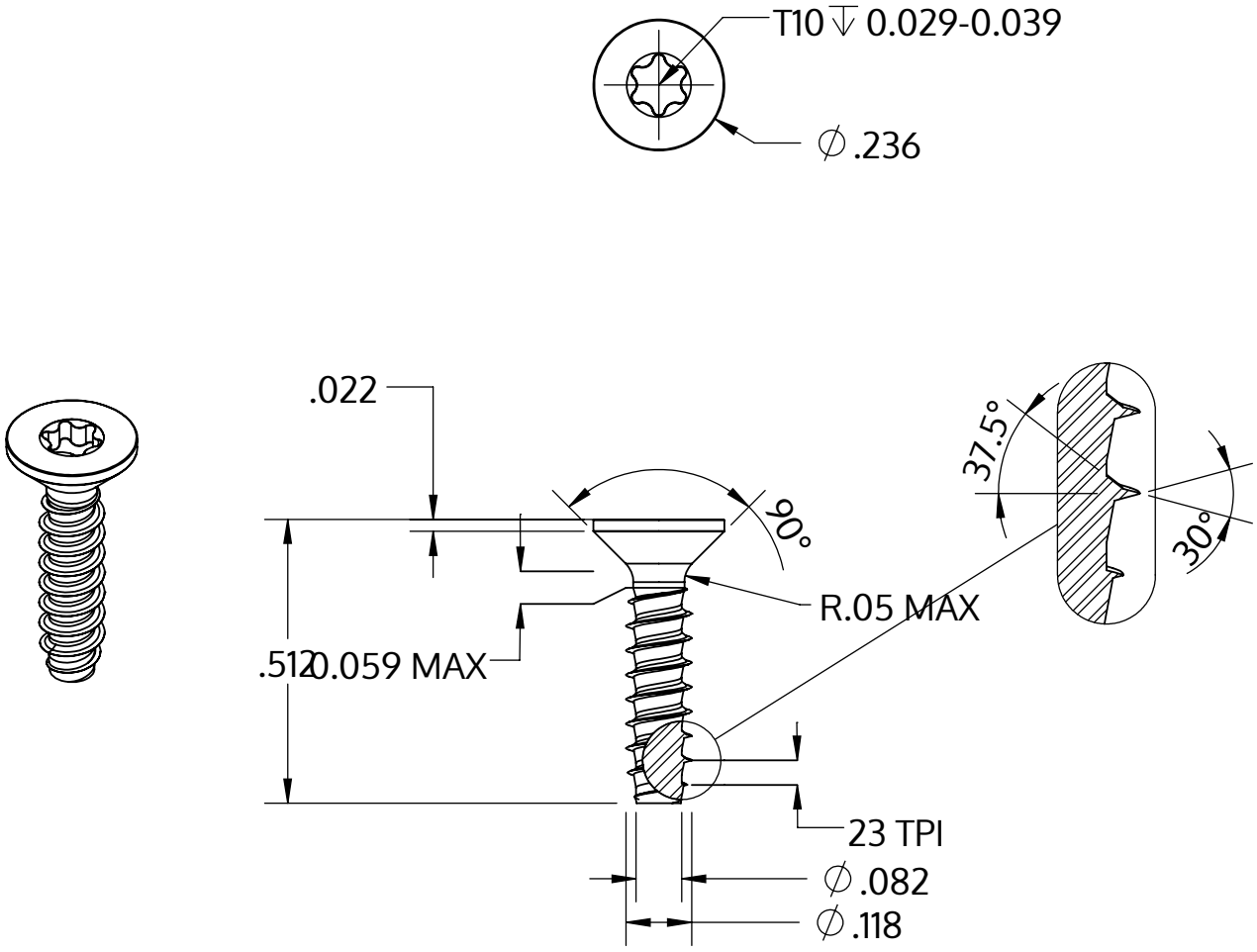

Metric size	M3 x 1.12 mm
US size (converted)	#4-23
	Tolerances [inch]
Length	+/- 0.021
Head diameter	+0 / -0.011
Head height	
Thread diameter	+0.003 / -0

Description	STP41 3.0x13.0 - T10
Matière	Acier,trempé et revenu
Surface	zinguée 5-7 µm,recuit, bleue / passivée avec transparence
Poids	0.582 kg / 1000 Unité

SCREWERK	**STP410300130S**	
_Zoll Zeichnung Größe A	Redimensionner 3:1	2024-10