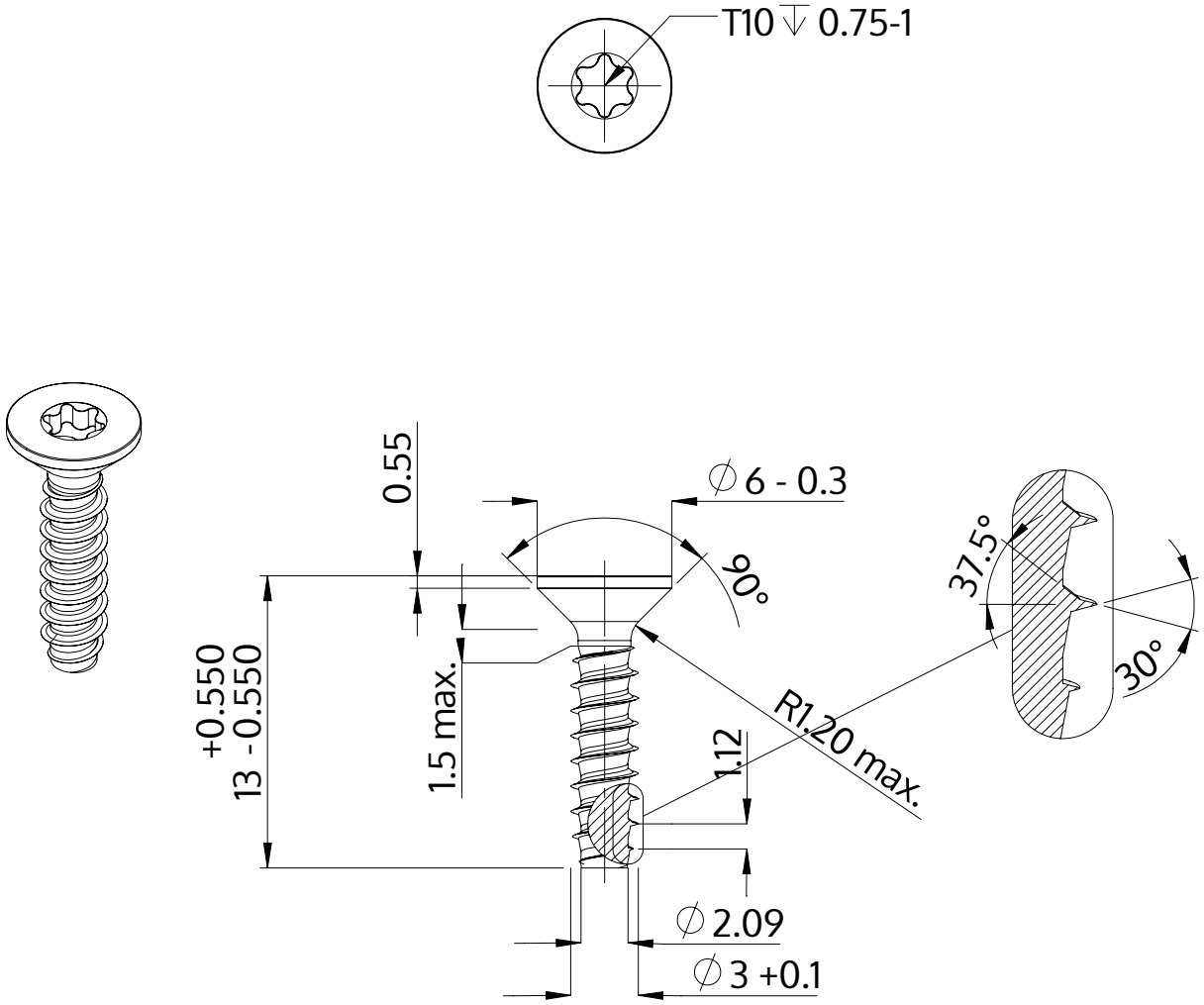

Beschreibung	STP41 3.0x13.0 - T10
Werkstoff	Edelstahl A2
Oberfläche	blank, gebeizt und passiviert
Gewicht	0.582 kg / 1000 Stück

SCREWERK	**STP410300130E**	
Metrische Zeichnung A4	Skalierung None:1	2024-04