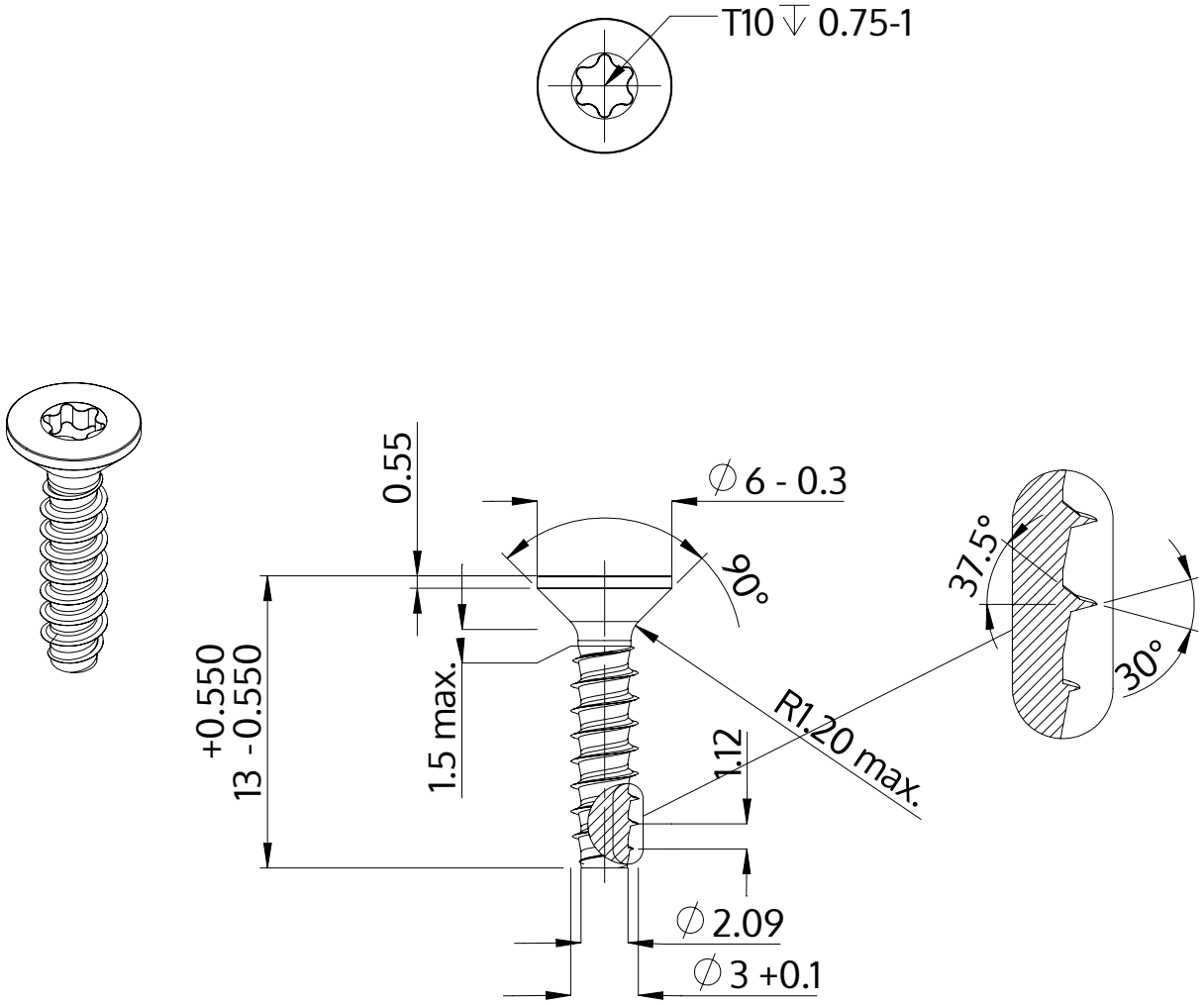

Açıklaması	STP41 3.0x13.0 - T10
Malzeme	Paslanmaz Çelik A4
Kaplama	Parlak, cilalanmış ve pasifleştirilmiştir
Ağırlık	0.582 kg / 1000 Adet

SCREWERK	**STP410300130C**	
Metrik çizim A4	Ölçeklendirme 3:1	2024-05