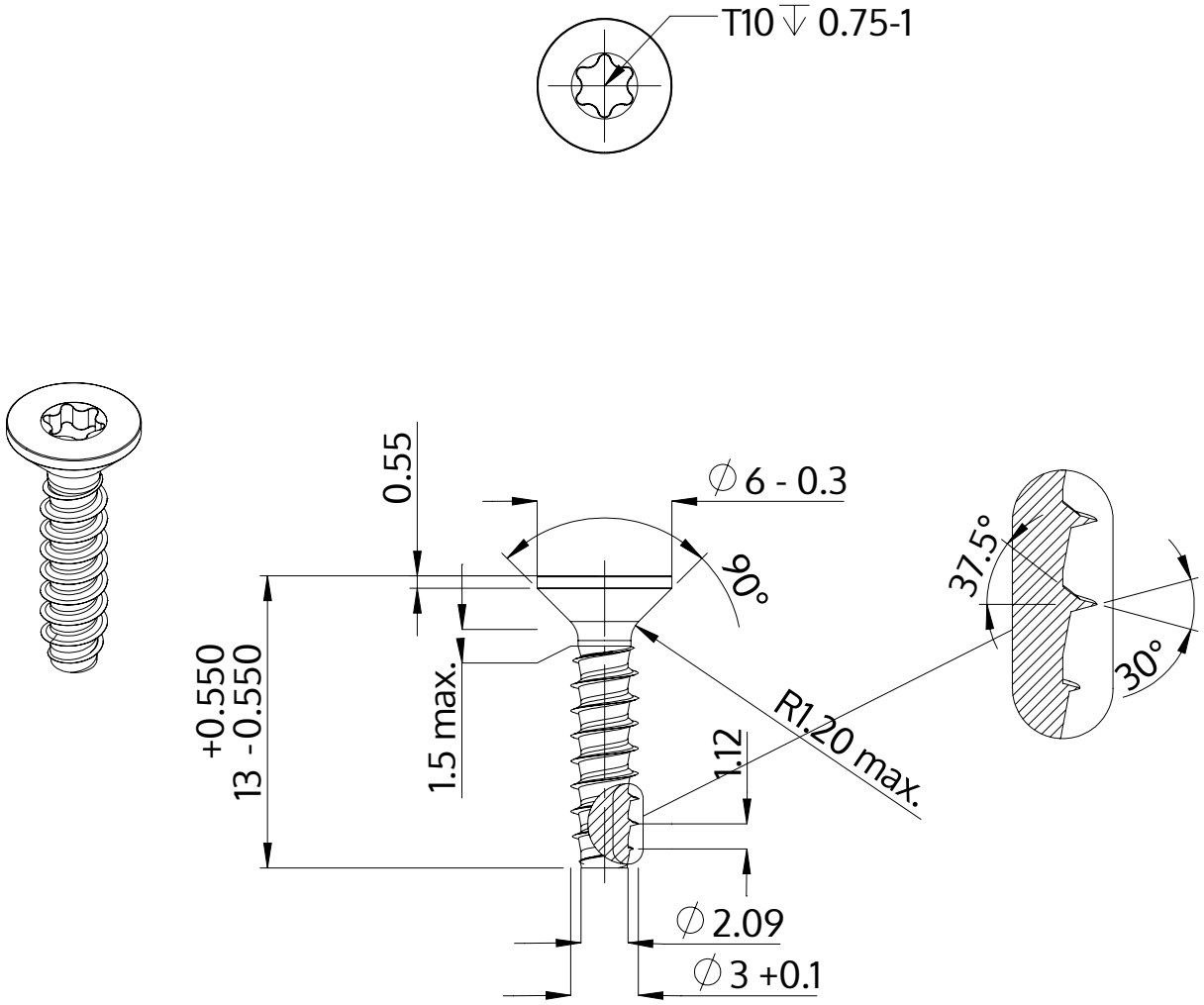

Descrição	STP41 3.0x13.0 - T10
Material	inox A4
Superfície	Decapado e passivado
Peso	0.582 kg / 1000 peças

SCREWERK	**STP410300130C**	
Desenho Métrico A4	Escala None:1	2024-04