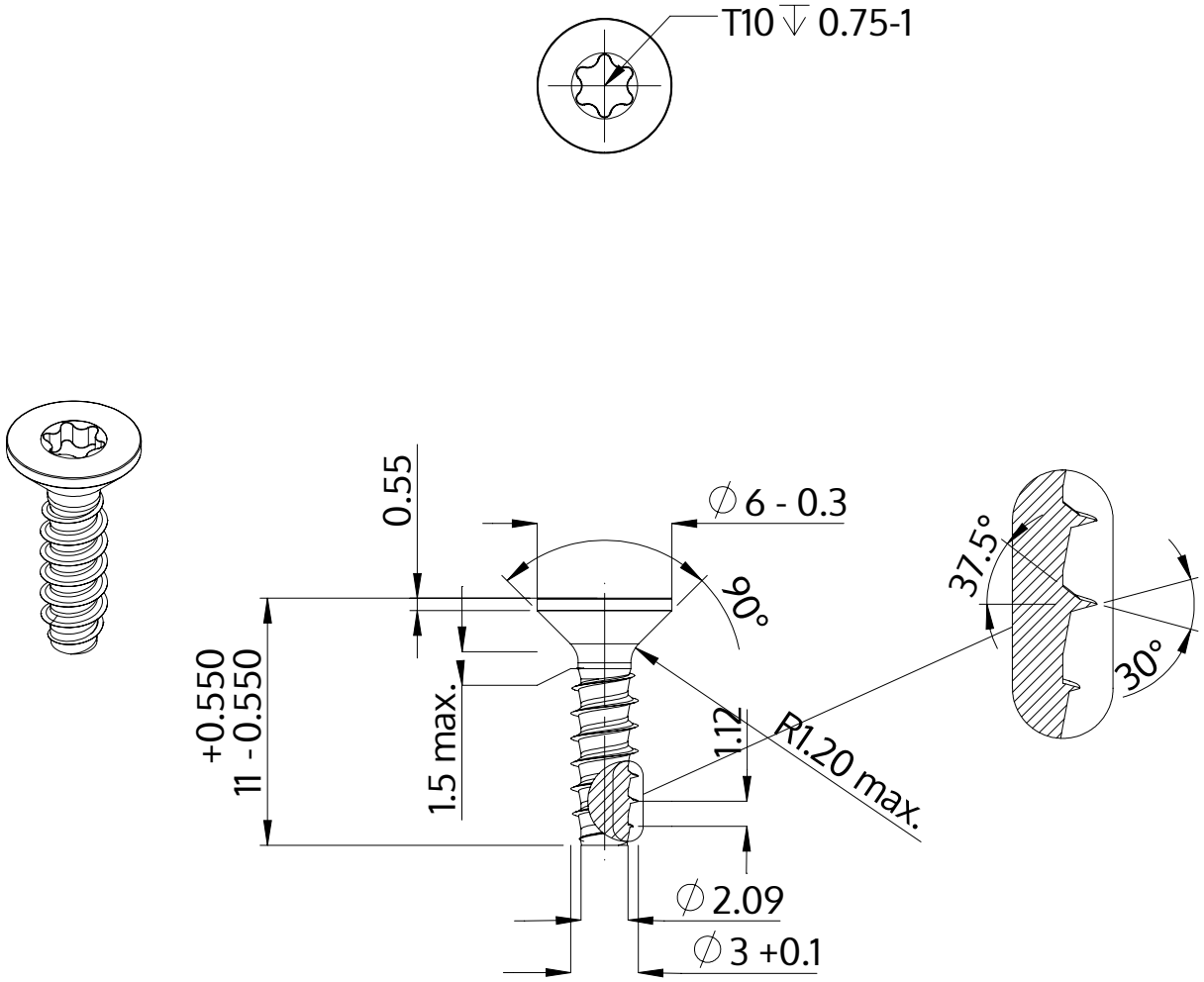

Descriere	STP41 3.0x11.0 - T10
Material	oţel inoxidabil A4
Exterior	neacoperit, murat și pasivat
Greutate	0.514 kg / 1000 unități

SCREWERK	**STP410300110C**	
Desen metric A4	Scalarea 3:1	2024-10