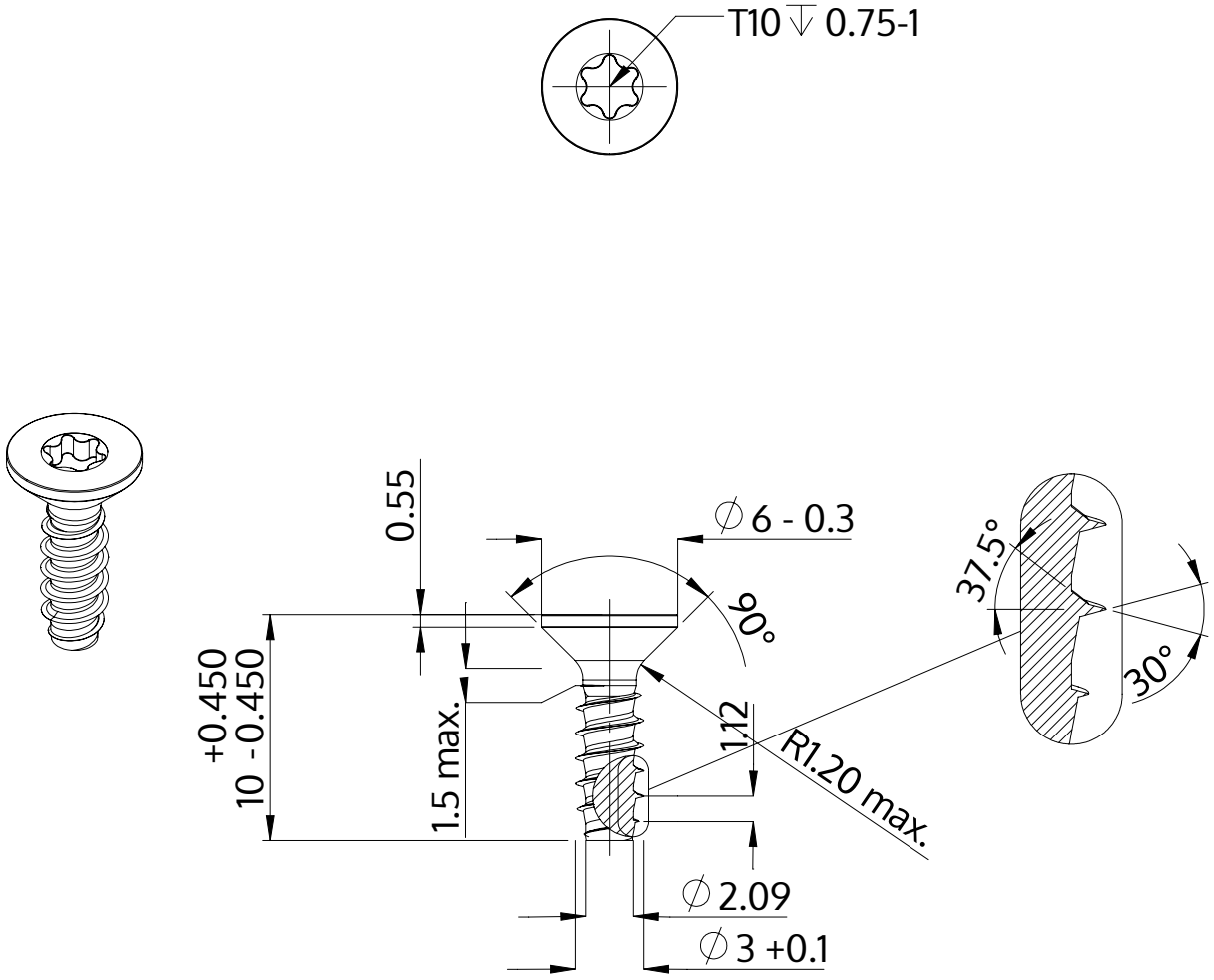

Descripción	STP41 3.0x10.0 - T10
Material	Acero Inoxidable A2
Superficie	negro
Peso	0.480 kg / 1000 Piezas

SCREWERK	**STP410300100J**	
Diseño métrico	Escalada 3:1	2024-10