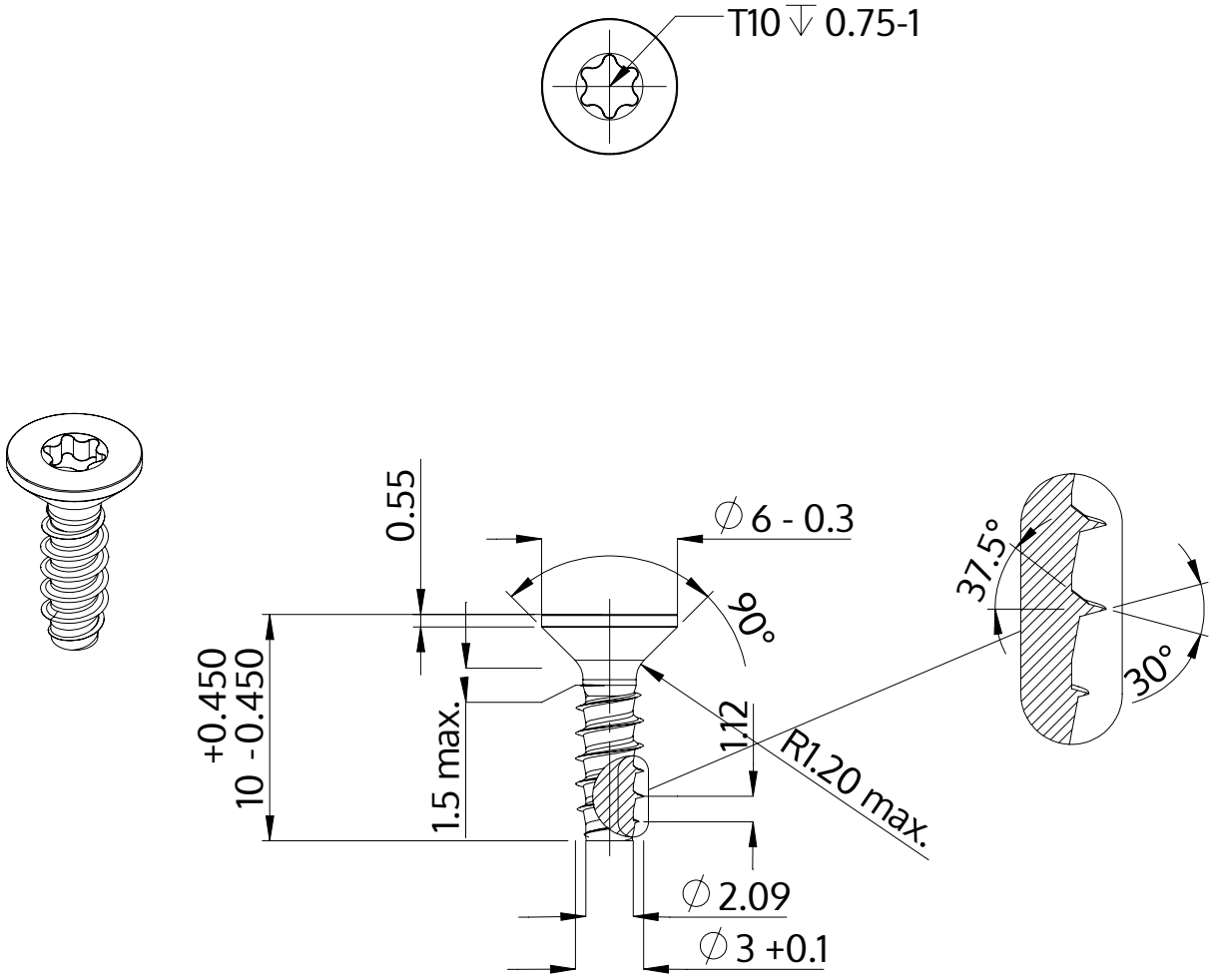

Описание	STP41 3.0x10.0 - T10
Материал	неръждаема стомана A2
Повърхност	гланциран, полиран, пасиваран
Тегло	0.480 kg / 1000 Бройка

SCREWERK	**STP410300100E**	
Метричен дизайн A4	Мащаб None:1	2024-04