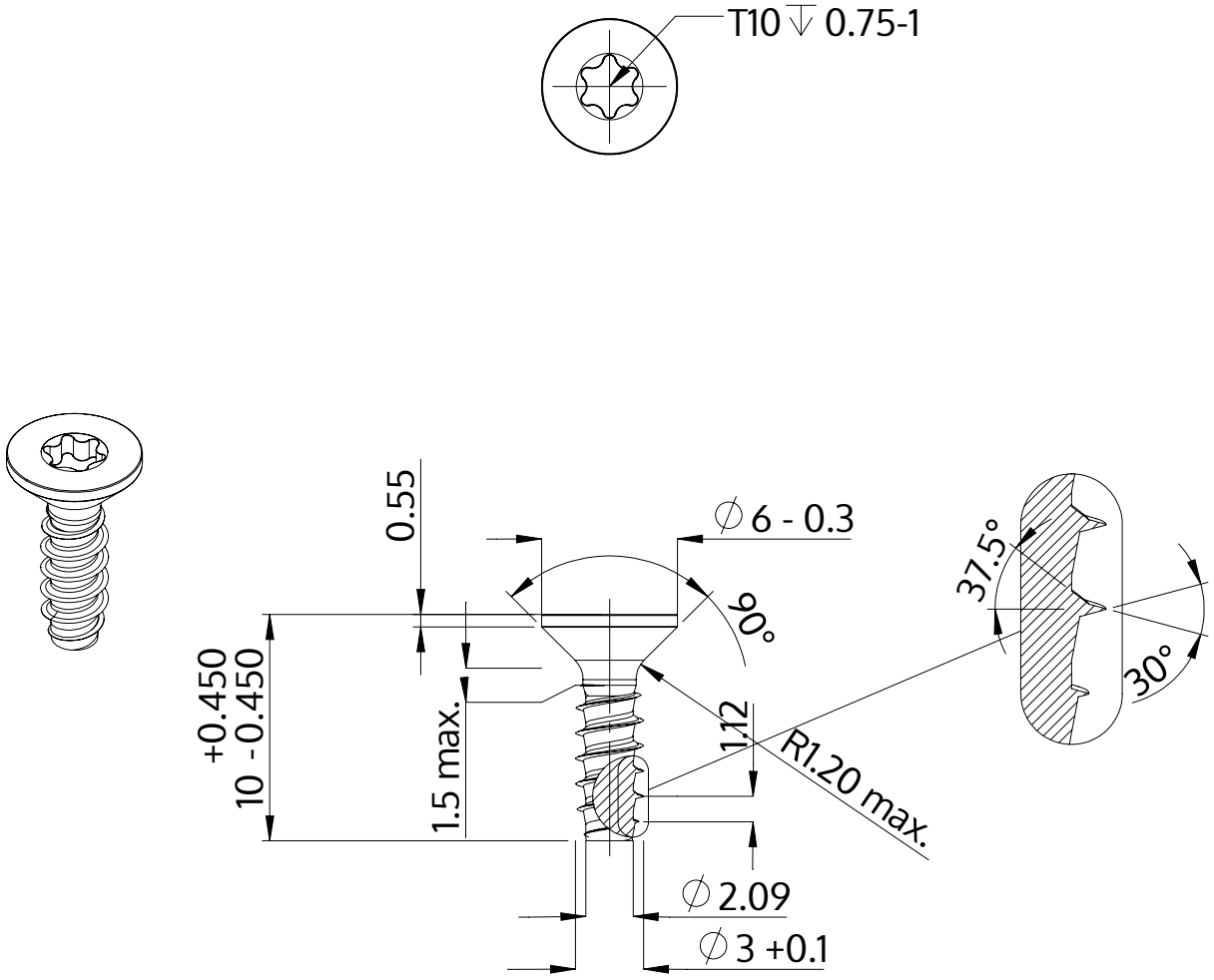

Beskrivelse	STP41 3.0x10.0 - T10
Materiale	Ædelstål A4
Overflade	blank, bejdset og passiveret
Vægt	0.480 kg / 1000 stykke

SCREWERK	**STP410300100C**	
Metrisk tegning A4	Skalering 3:1	2024-10