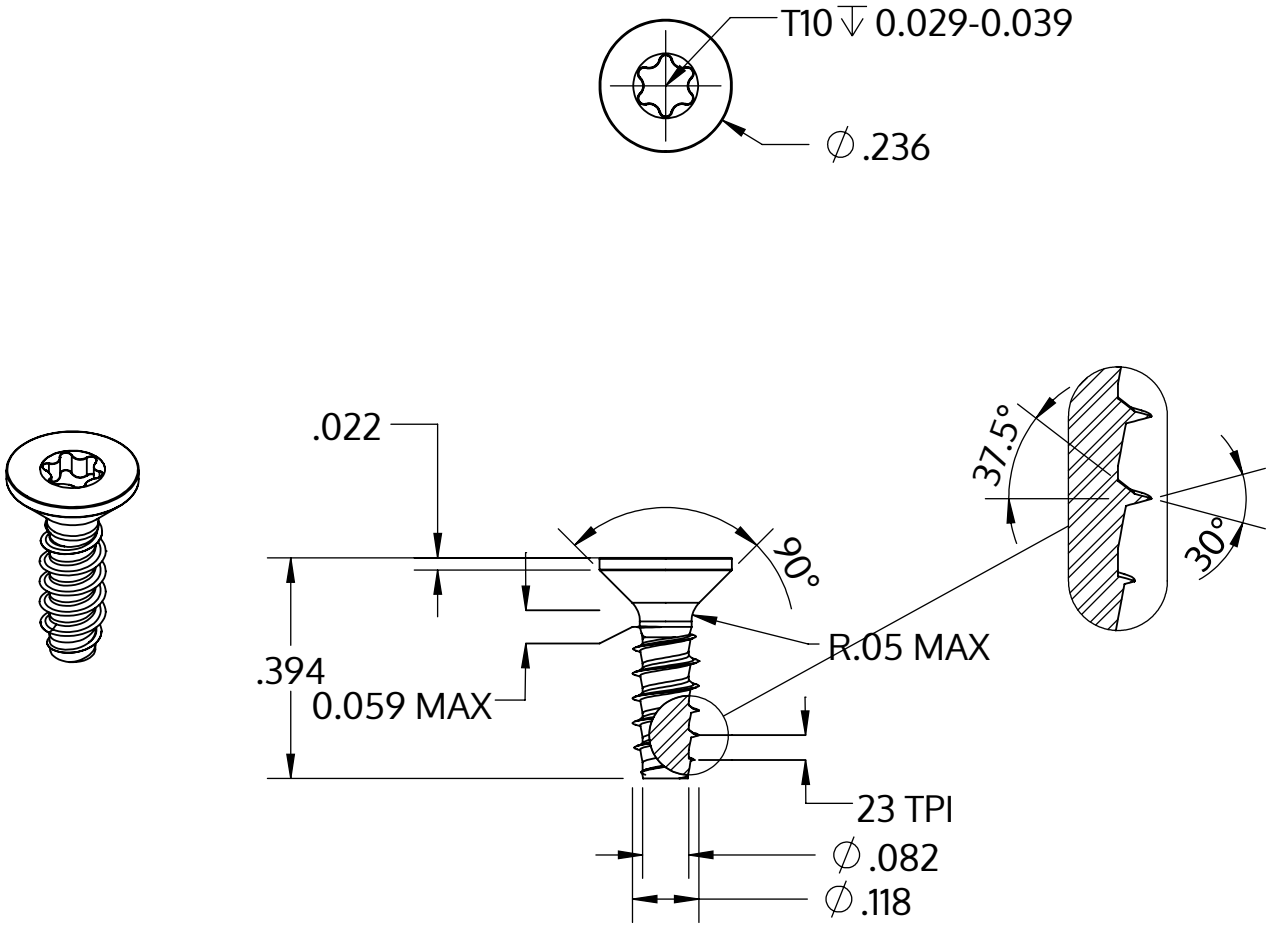

Metric size	M3 x 1.12 mm
US size (converted)	#4-23
	Tolerances [inch]
Length	+/- 0.017
Head diameter	+0 / -0.011
Head height	
Thread diameter	+0.003 / -0

Açıklaması	STP41 3.0x10.0 - T10
Malzeme	Çelik, sertleştirilmiş
Kaplama	ZnNi siyah-pasifleştirilmiştir, temperlenmistir, kaplanmış
Ağırlık	0.480 kg / 1000 Adet

SCREWERK	**STP410300100B**	
_Zoll Zeichnung Größe A	Ölçeklendirme 3:1	2024-10