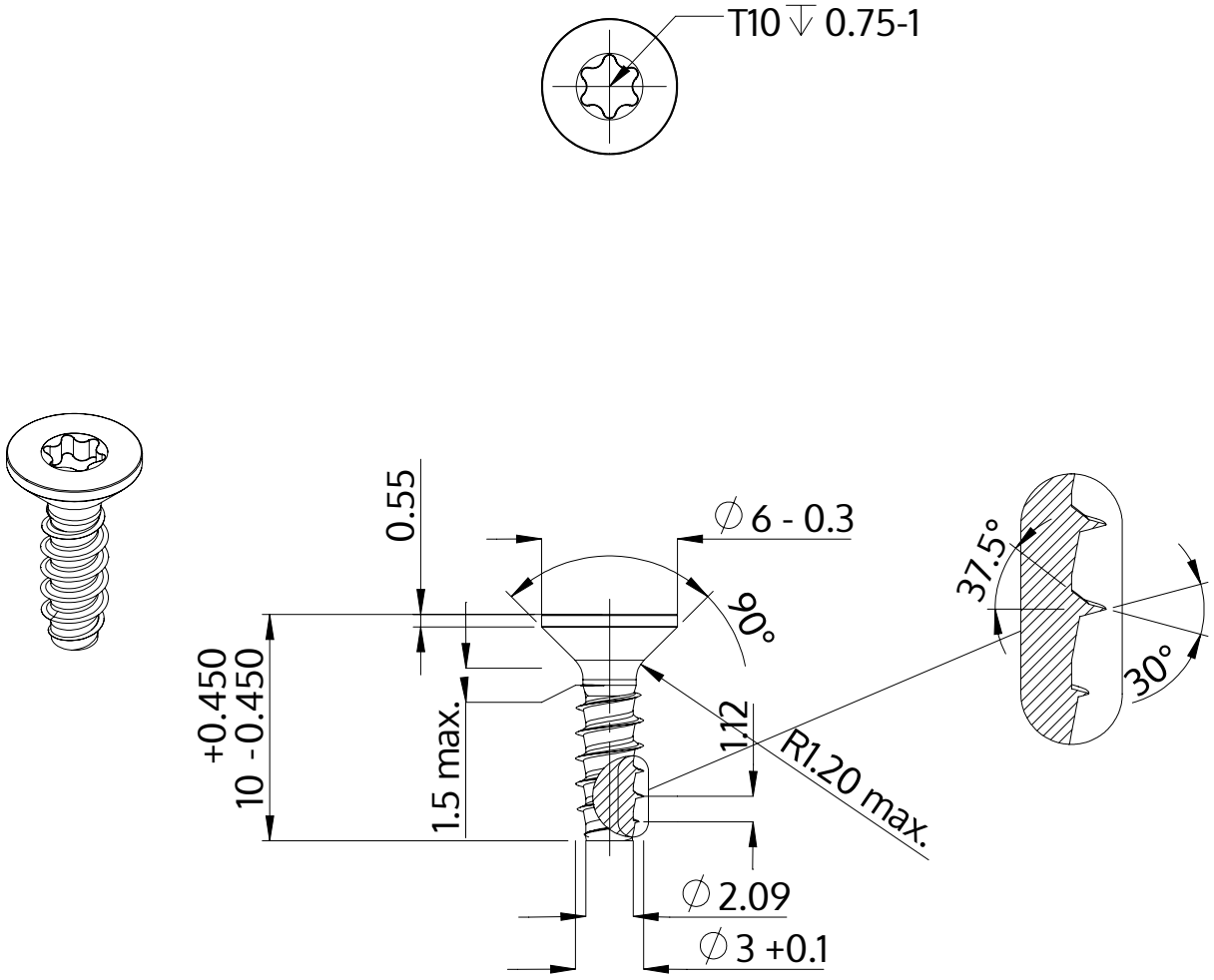

Описание	STP41 3.0x10.0 - T10
Материал	стомана, закалена
Повърхност	цинково и никелово покритие, Черен, пасивиран, темпериран, херметизация
Тегло	0.480 kg / 1000 Бройка

SCREWERK	**STP410300100B**	
Метричен дизайн A4	Мащаб 3:1	2024-10