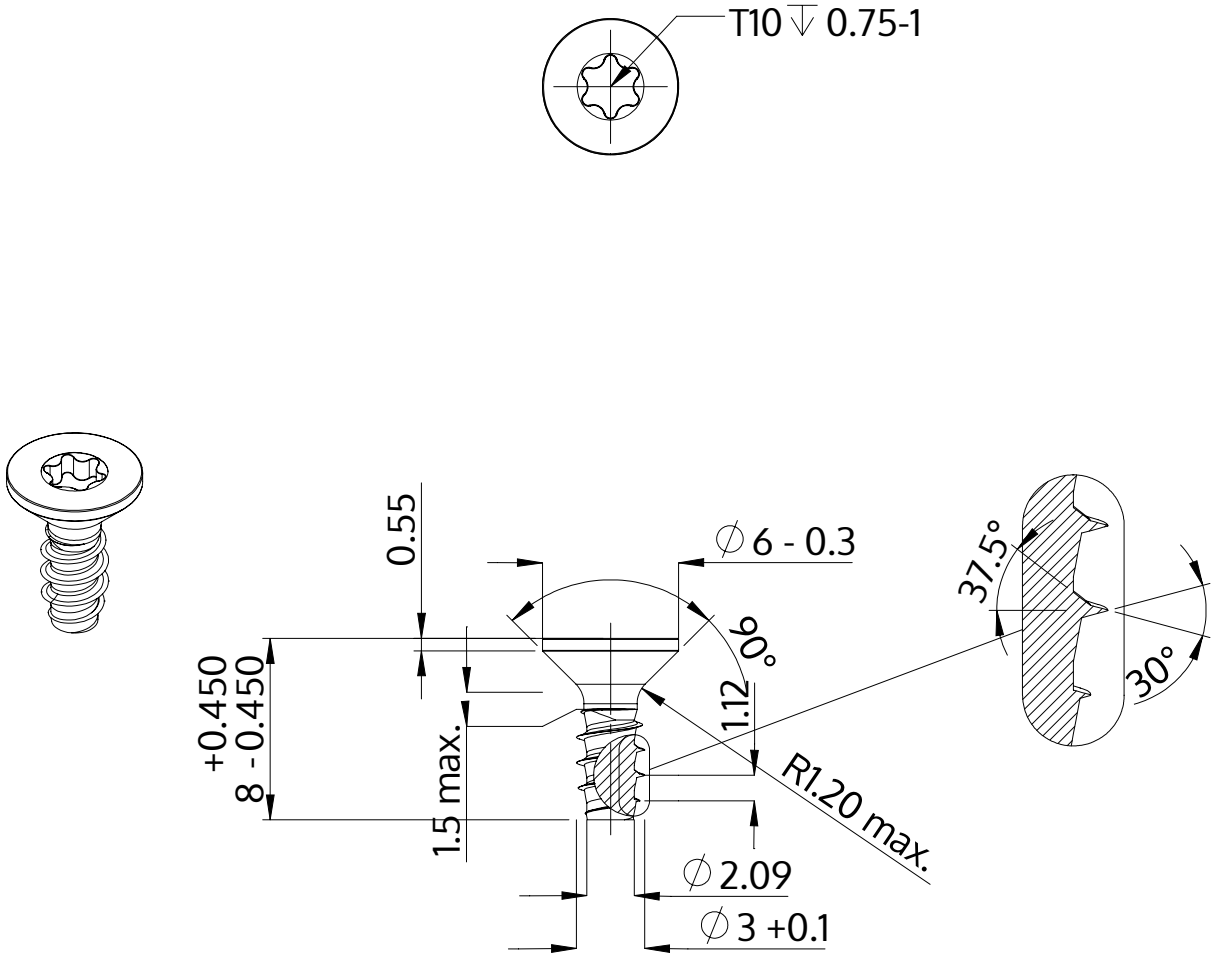

Beskrivning	STP41 3.0x8.0 - T10
Material	rostfritt stål A2
Yta	svart
Vikt	0.413 kg / 1000 styck

SCREWERK	**STP410300080J**	
Metrisk skiss A4	Skala 3:1	2024-10