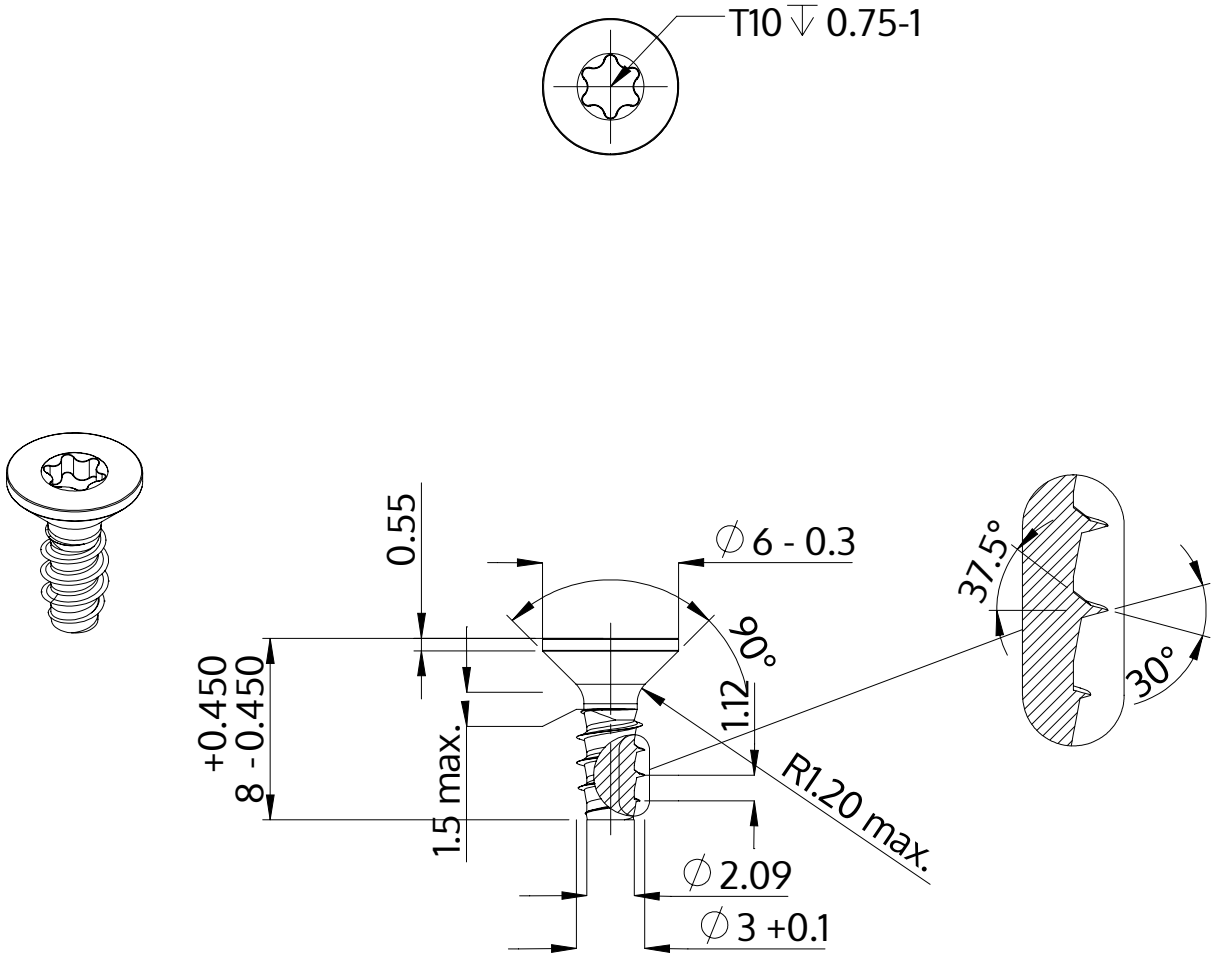

Opis	STP41 3.0x8.0 - T10
Materiał	Stal szlachetna A2
Powierzchnia	czarny
Waga	0.413 kg / 1000 sztuk

SCREWERK	**STP410300080J**	
Rysunek metryczny A4	Skala 3:1	2024-10