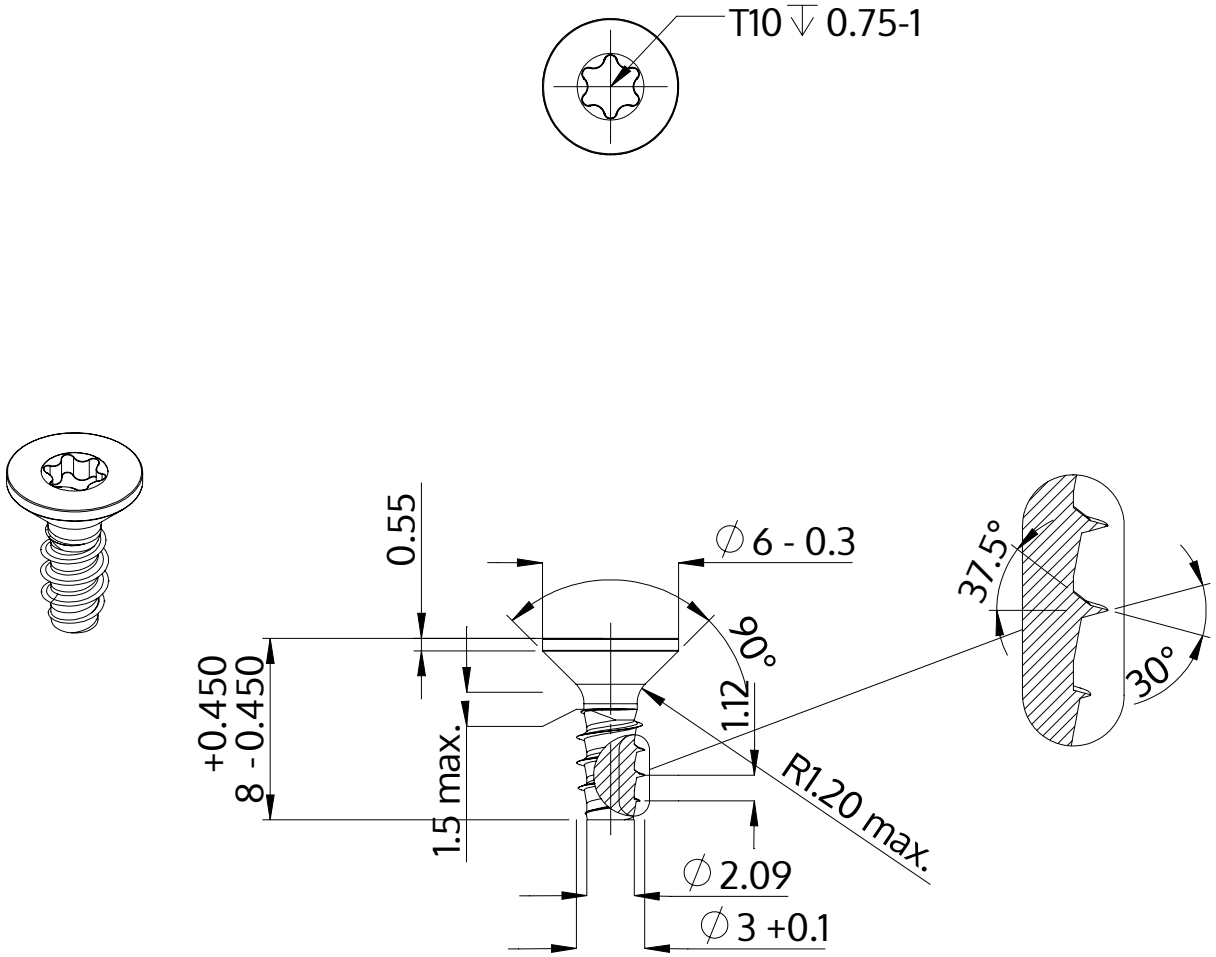

Описание	STP41 3.0x8.0 - T10
Материал	неръждаема стомана A2
Повърхност	гланциран, полиран, пасиваран
Тегло	0.413 kg / 1000 Бройка

SCREWERK	**STP410300080E**	
Метричен дизайн A4	Мащаб 3:1	2024-10