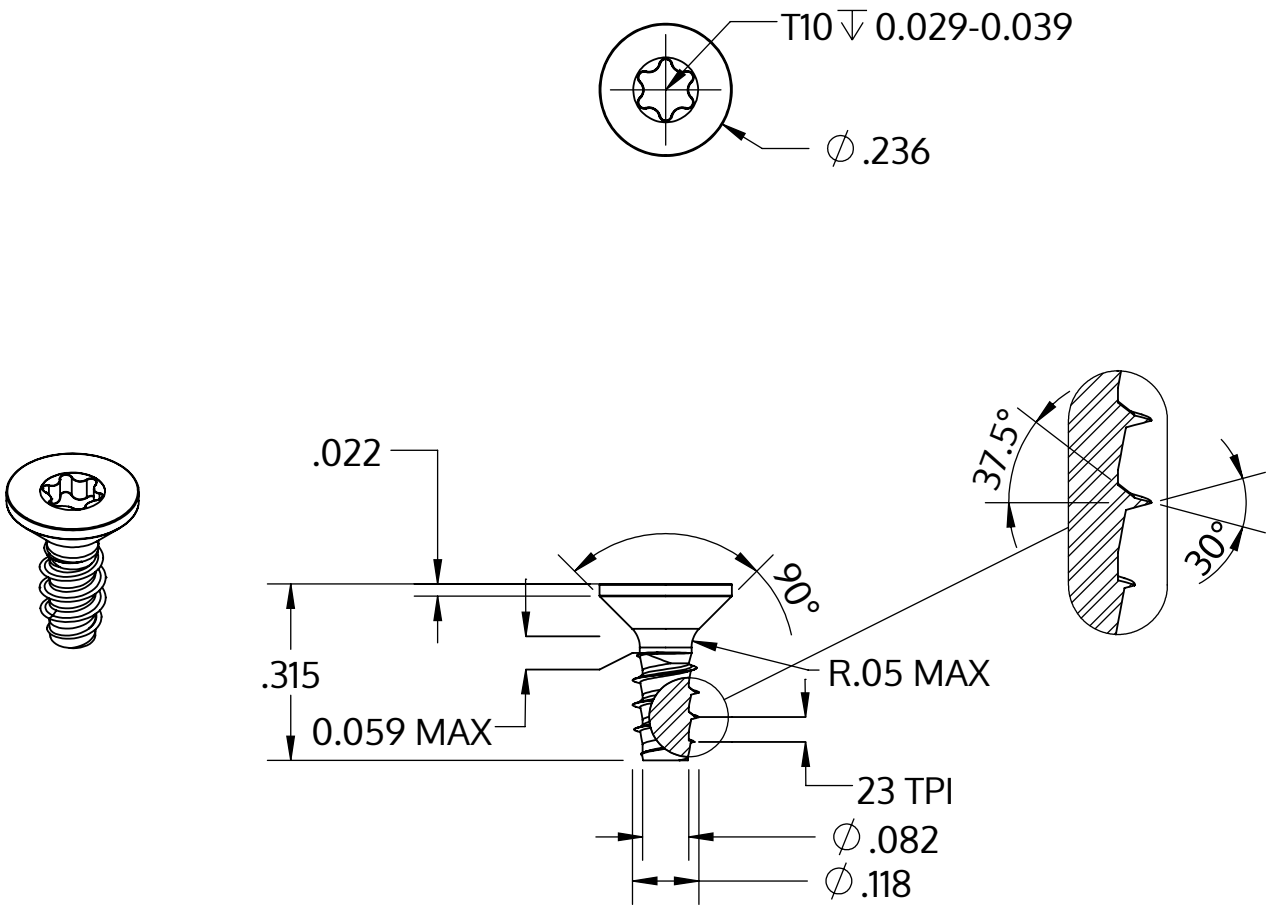

Metric size	M3 x 1.12 mm
US size (converted)	#4-23
	Tolerances [inch]
Length	+/- 0.017
Head diameter	+0 / -0.011
Head height	
Thread diameter	+0.003 / -0

Описание	STP41 3.0x8.0 - T10
Материал	неръждаема стомана A4
Повърхност	гланциран, полиран, пасиваран
Тегло	0.413 kg / 1000 Бройка

SCREWERK	**STP410300080C**	
_Zoll Zeichnung Größe A	Мащаб 3:1	2024-10