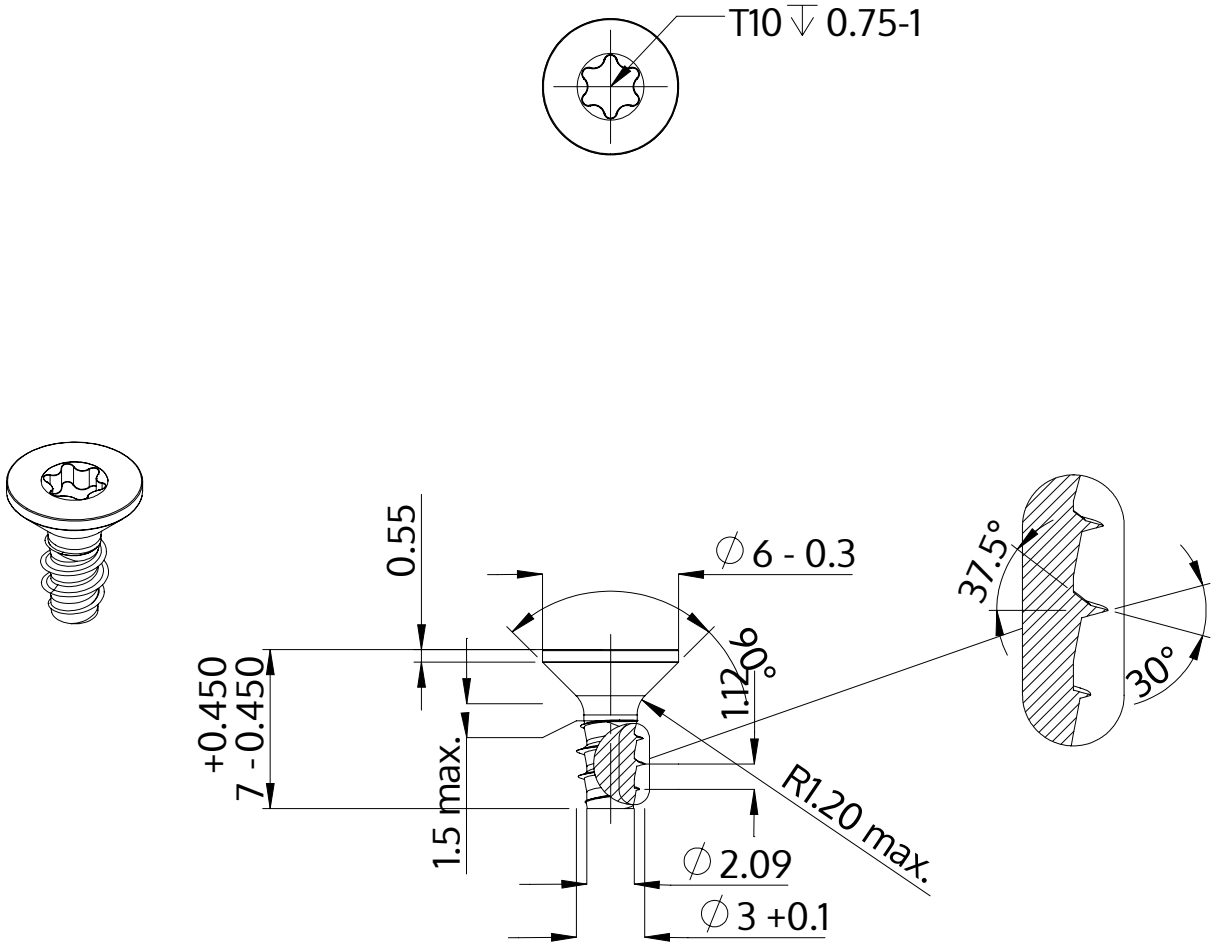


| | |
|---|---|
| Description | STP41 3.0x7.0 - T10 |
| Matière | acier inoxydable A2 |
| Surface | brillant décapé et passivé |
| Poids | 0.379 kg / 1000 Unité |

| | | |
|---|---|---|
| SCREWERK | **STP410300070E** | |
| Dessin métrique A4 | Redimensionner 3:1 | 2024-10 |