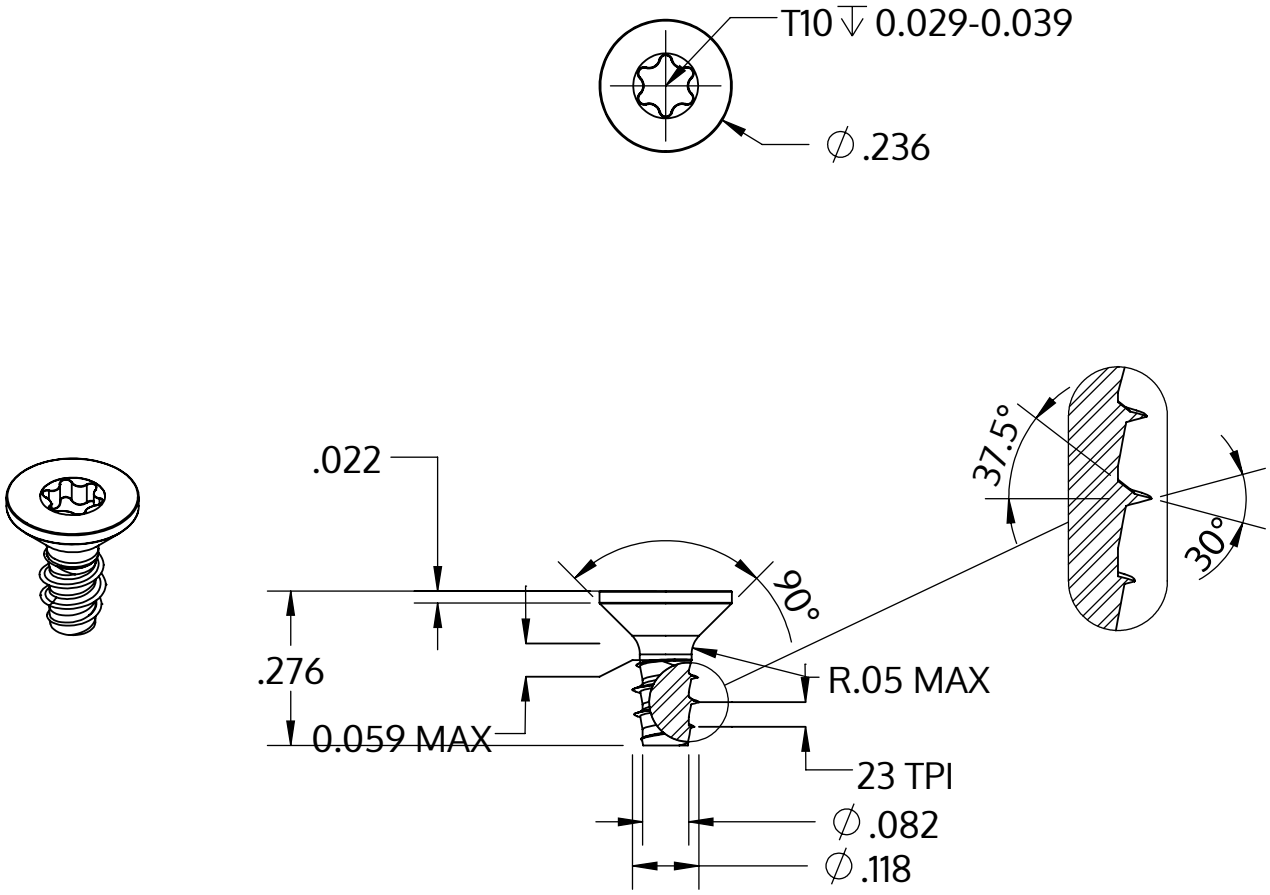

Metric size	M3 x 1.12 mm
US size (converted)	#4-23
	Tolerances [inch]
Length	+/- 0.017
Head diameter	+0 / -0.011
Head height	
Thread diameter	+0.003 / -0

Popis	STP41 3.0x7.0 - T10
Materiál	Temperovaná ocel
Povrch	ZiNi černá-pasivovaná+temperovaná+utěsněná
Hmotnost	0.379 kg / 1000 Kus

SCREWERK

STP410300070B

_Zoll Zeichnung Größe A	Měřítko 3:1	2024-10