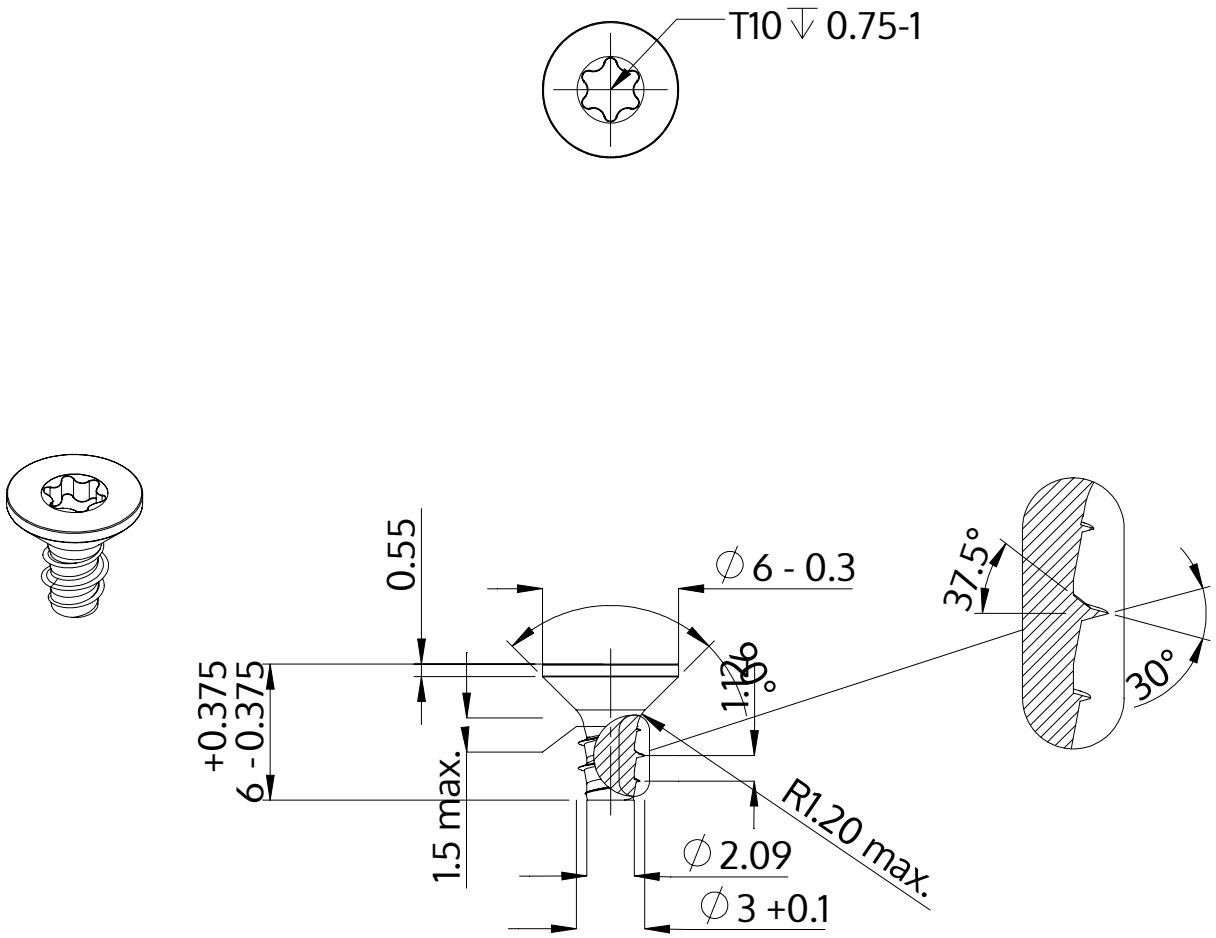

Beschrijving	STP41 3.0x6.0 - T10
Materiaal	roestvrij staal A2
Oppervlak	zwart
Gewicht	0.345 kg / 1000 stuk

SCREWERK	**STP410300060J**	
Metrische tekening A4	Schaal 3:1	2024-10