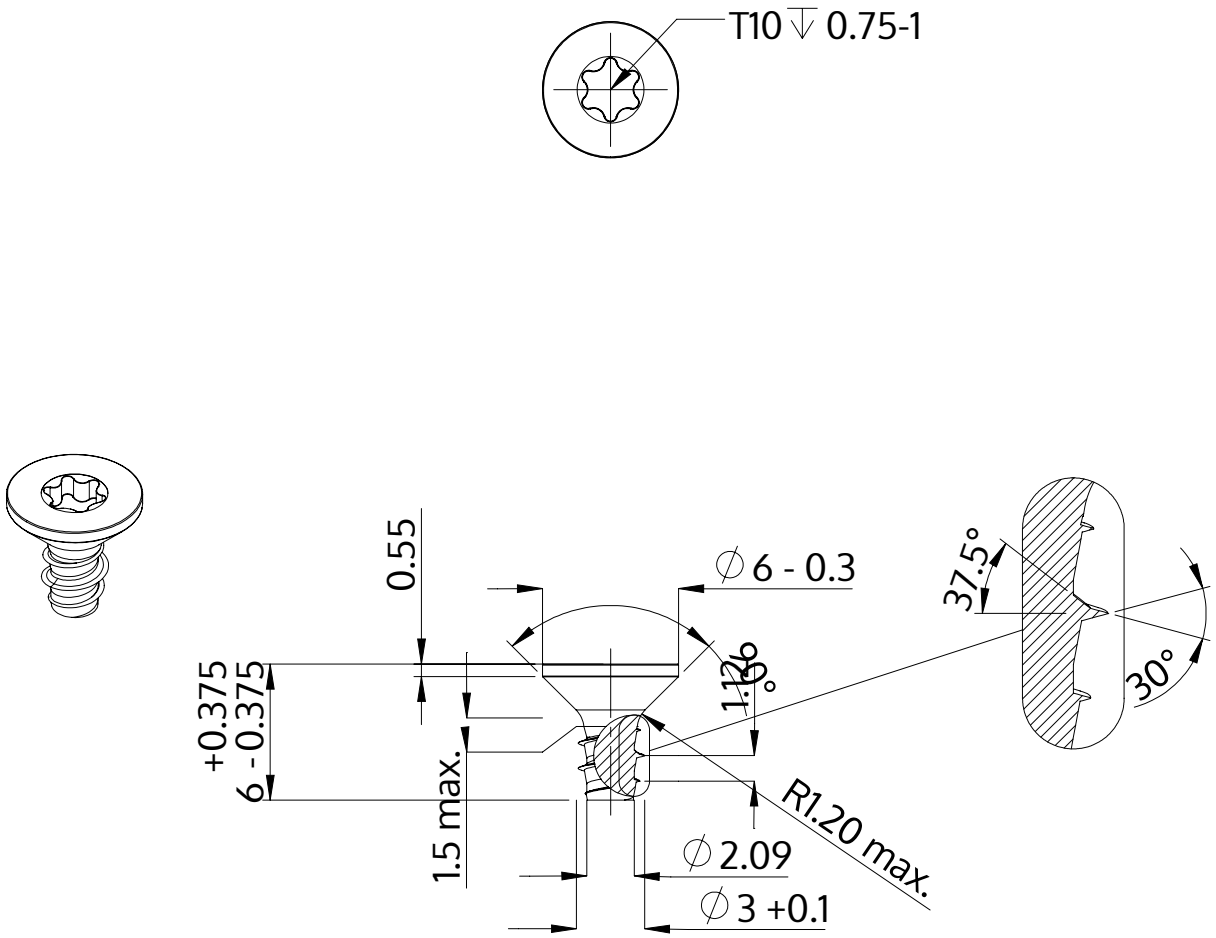

Описание	STP41 3.0x6.0 - T10
Материал	неръждаема стомана A2
Повърхност	черен
Тегло	0.345 kg / 1000 Бройка

SCREWERK	**STP410300060J**	
Метричен дизайн A4	Мащаб 3:1	2024-05