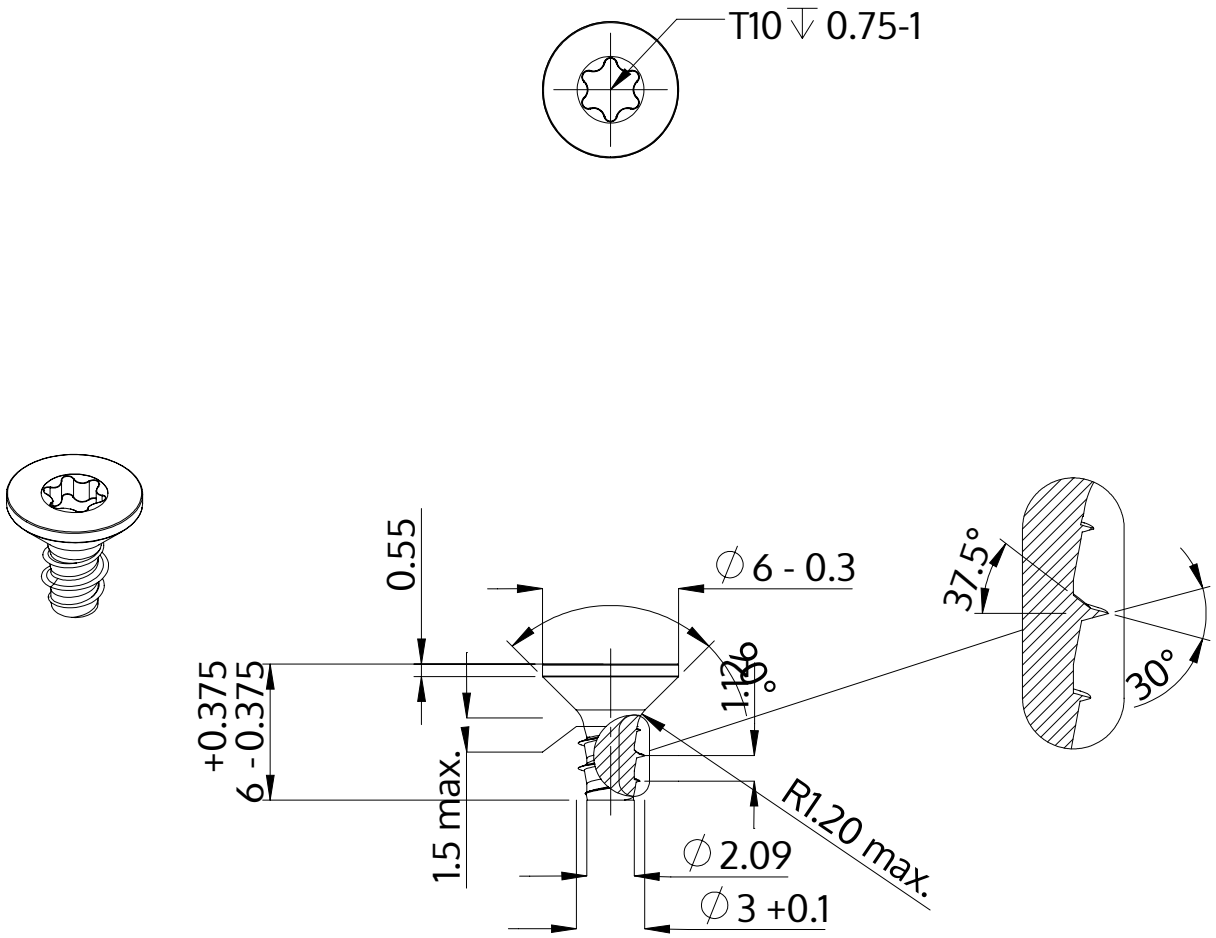

Opis	STP41 3.0x6.0 - T10
Materiał	Stal, hartowana
Powierzchnia	ZiNi czarna-pasywowana, temperowana, uszczelniona
Waga	0.345 kg / 1000 sztuk

SCREWERK	**STP410300060B**	
Rysunek metryczny A4	Skala 3:1	2024-10