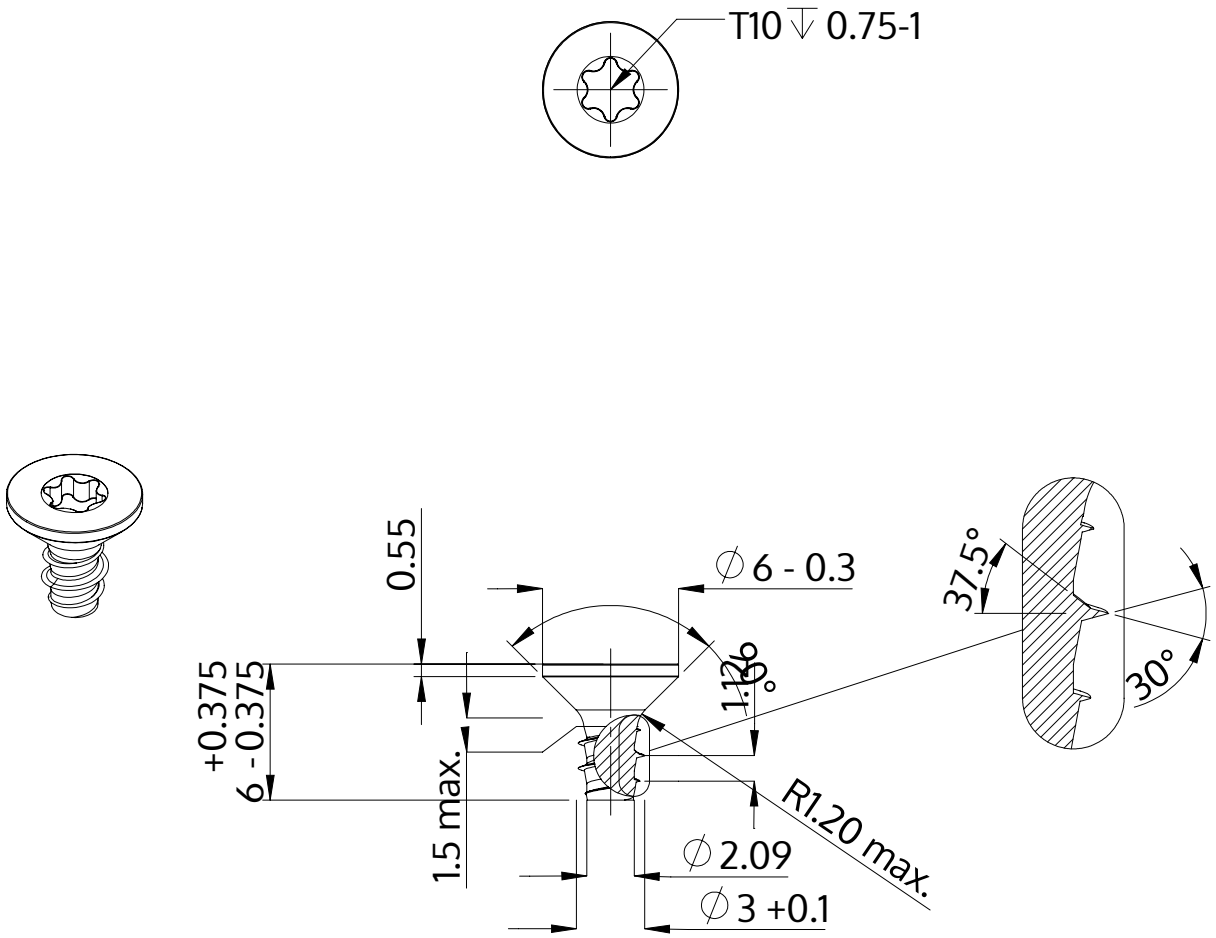

Descrizione	STP41 3.0x6.0 - T10
Materiale	acciaio, temprato
Superficie	Placcato Zinco-Nichel, passivato nero, ricotto, sigillato
Peso	0.345 kg / 1000 pezzi

SCREWERK	**STP410300060B**	
Disegno metrico A4	Scala None:1	2024-04