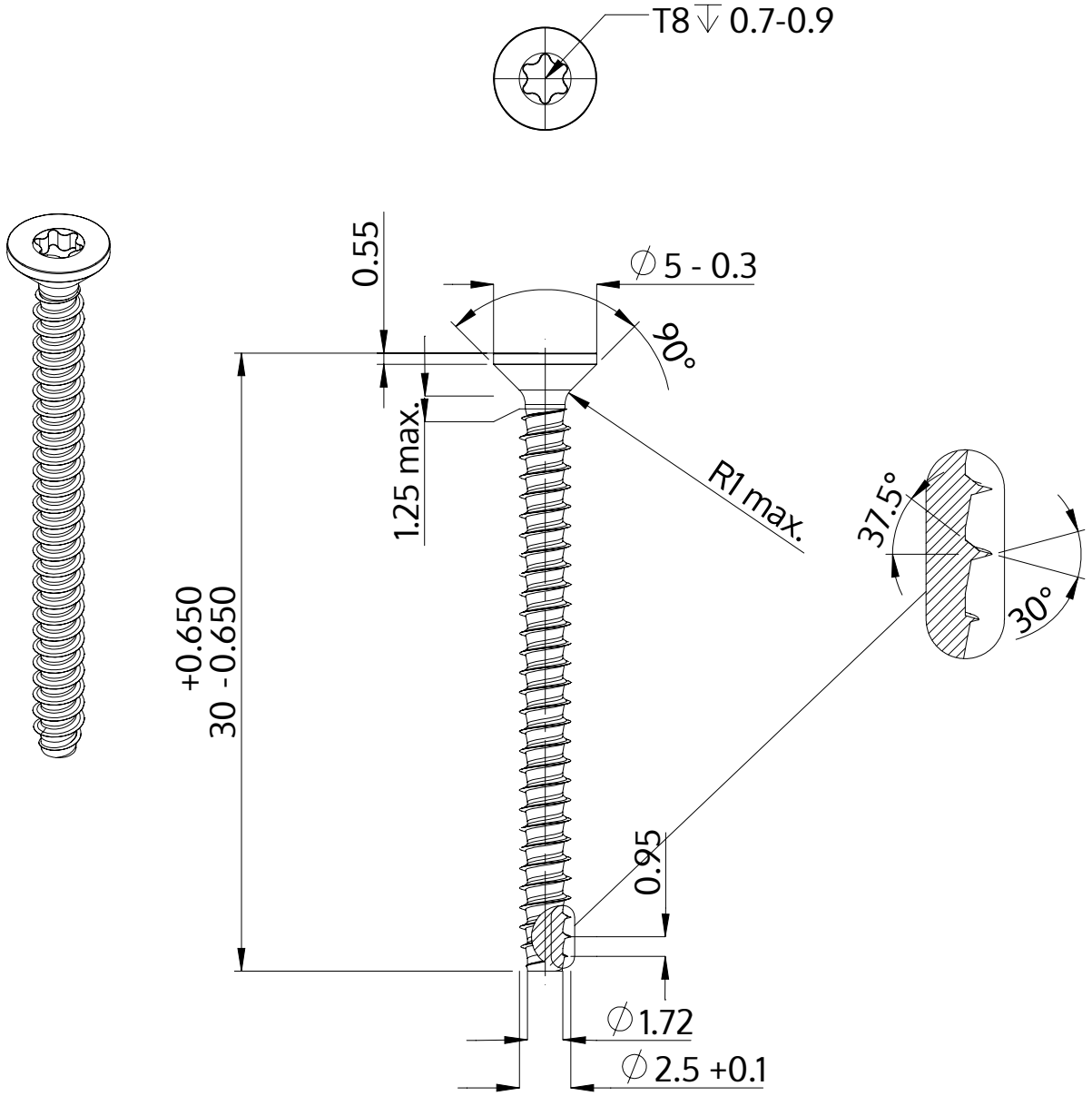

Descripción	STP41 2.5x30.0 - T8
Material	Acero, endurecido
Superficie	galvanizado 5-7 micras, recocido, azul / pasivado transparente
Peso	0.798 kg / 1000 Piezas

SCREWERK	**STP410250300S**	
Diseño métrico	Escalada None:1	2024-04