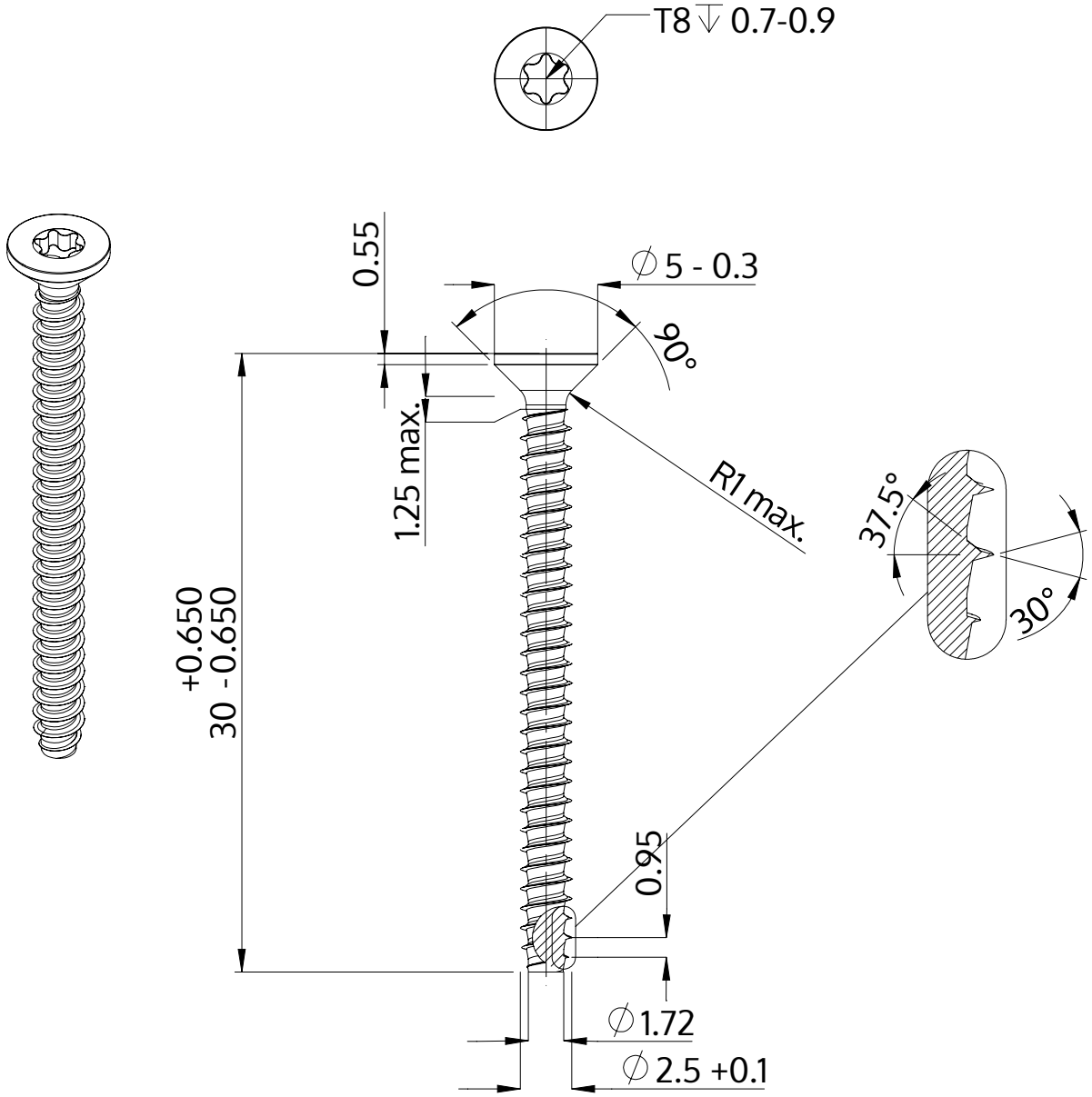

Descriere	STP41 2.5x30.0 - T8
Material	oţel inoxidabil A2
Exterior	neacoperit, murat și pasivat
Greutate	0.798 kg / 1000 unități

SCREWERK	**STP410250300E**	
Desen metric A4	Scalarea None:1	2024-04