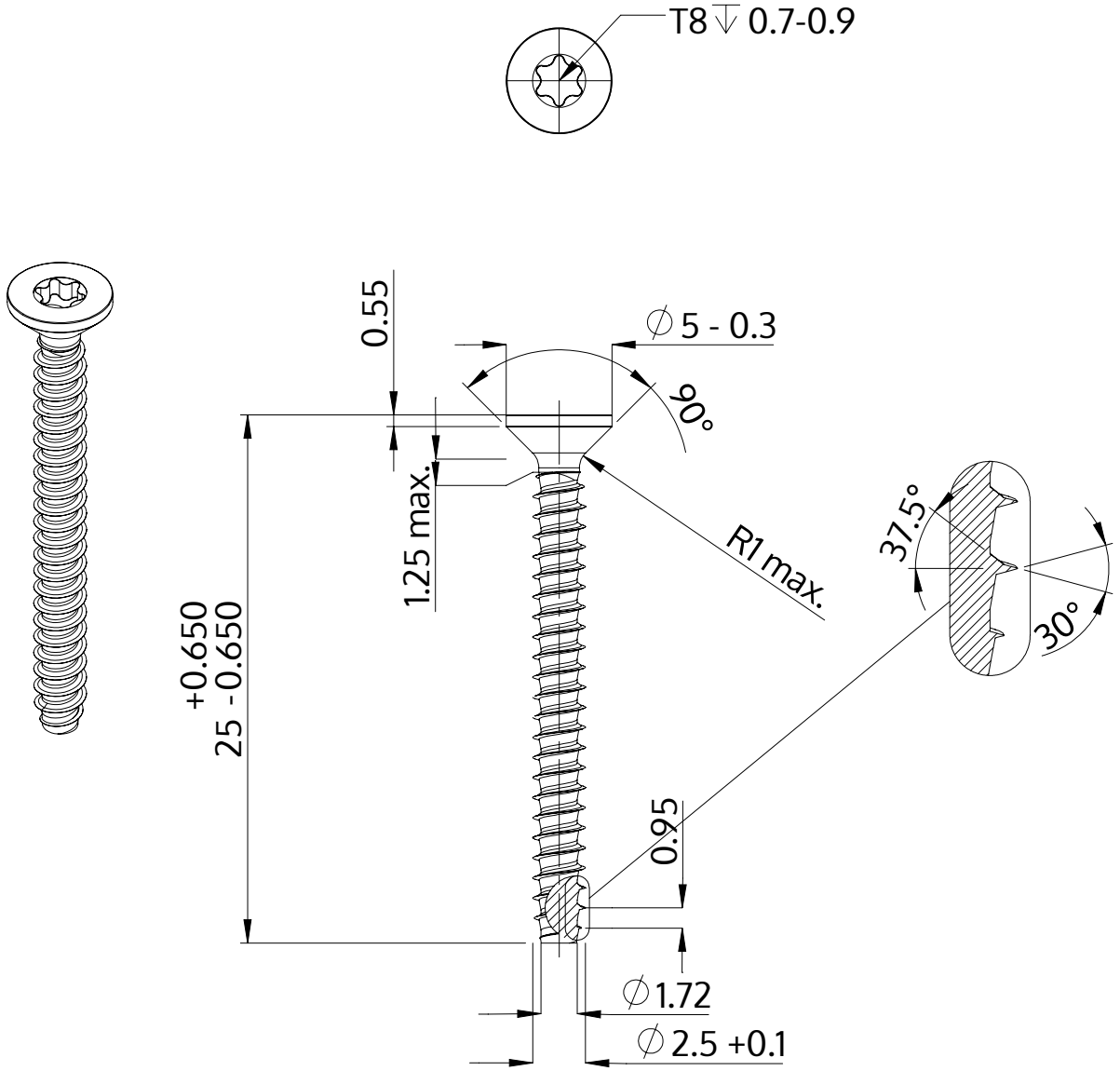

Descriere	STP41 2.5x25.0 - T8
Material	oţel inoxidabil A2
Exterior	neacoperit, murat și pasivat
Greutate	0.679 kg / 1000 unități

SCREWERK	**STP410250250E**	
Desen metric A4	Scalarea 3:1	2024-10