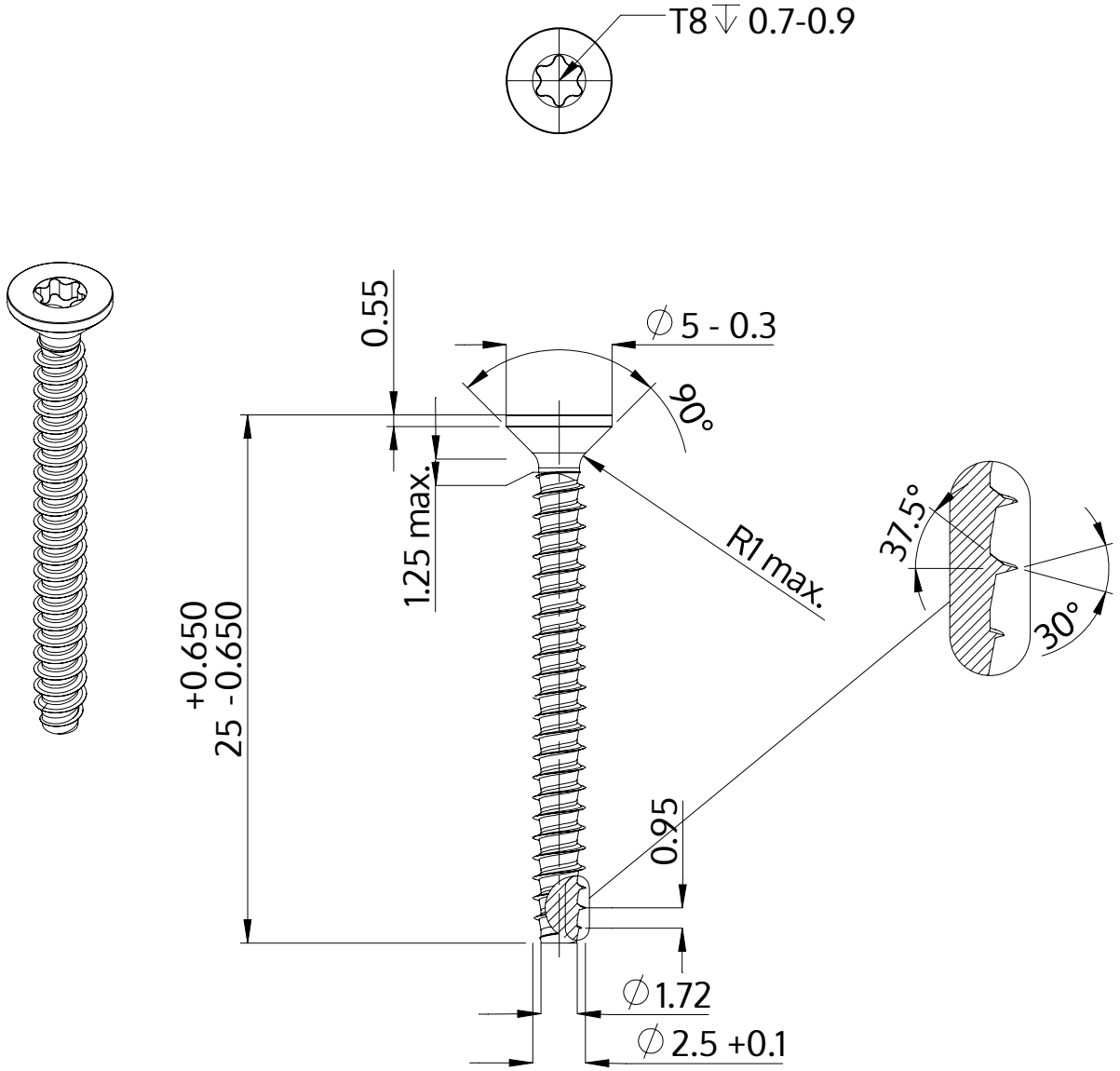

Beschreibung	STP41 2.5x25.0 - T8
Werkstoff	Edelstahl A2
Oberfläche	blank, gebeizt und passiviert
Gewicht	0.679 kg / 1000 Stück

SCREWERK	**STP410250250E**	
Metrische Zeichnung A4	Skalierung 3:1	2024-05