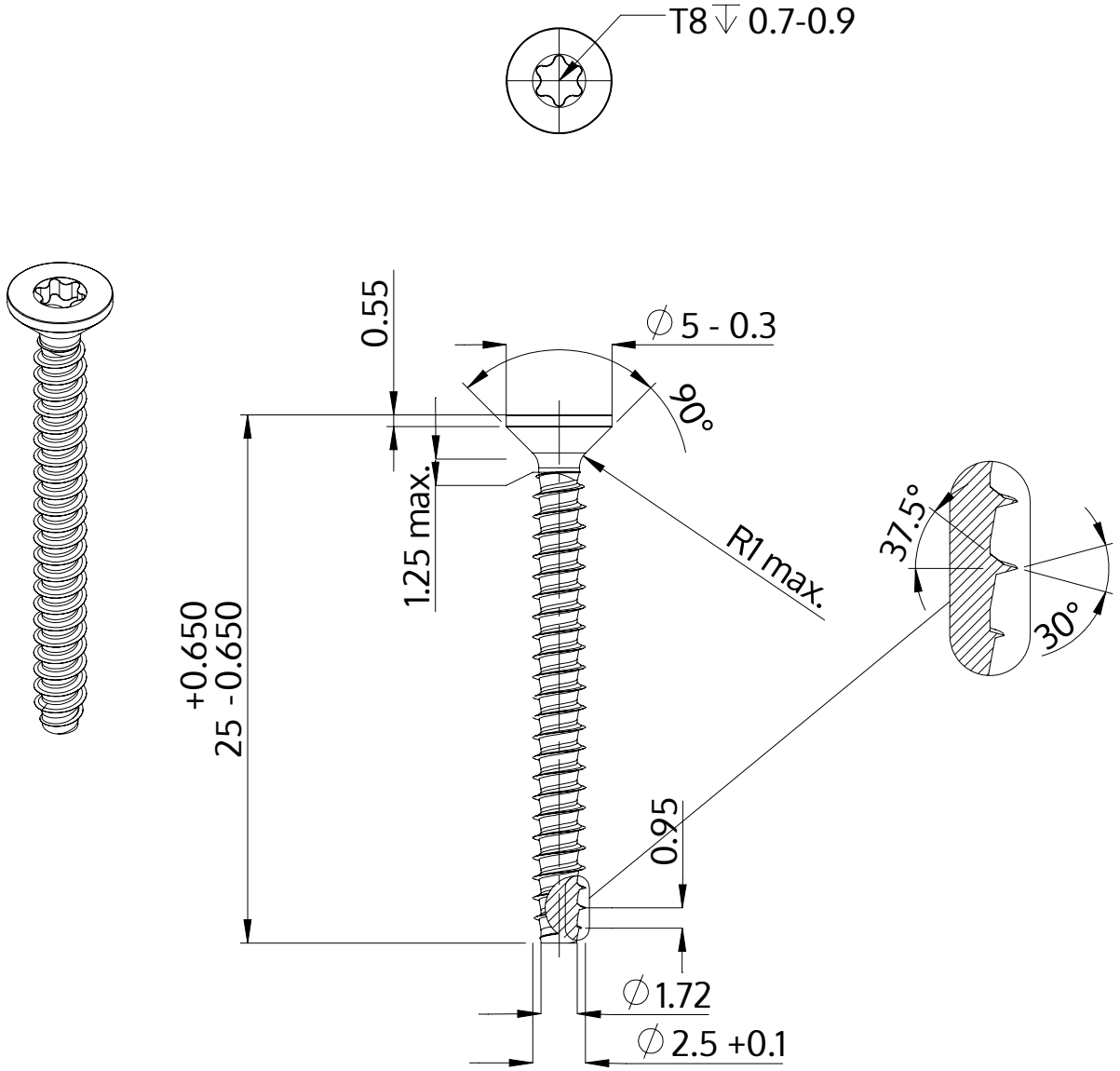

Beskrivelse	STP41 2.5x25.0 - T8
Materiale	Ædelstål A2
Overflade	blank, bejdset og passiveret
Vægt	0.679 kg / 1000 stykke

SCREWERK	**STP410250250E**	
Metrisk tegning A4	Skalering 3:1	2024-10