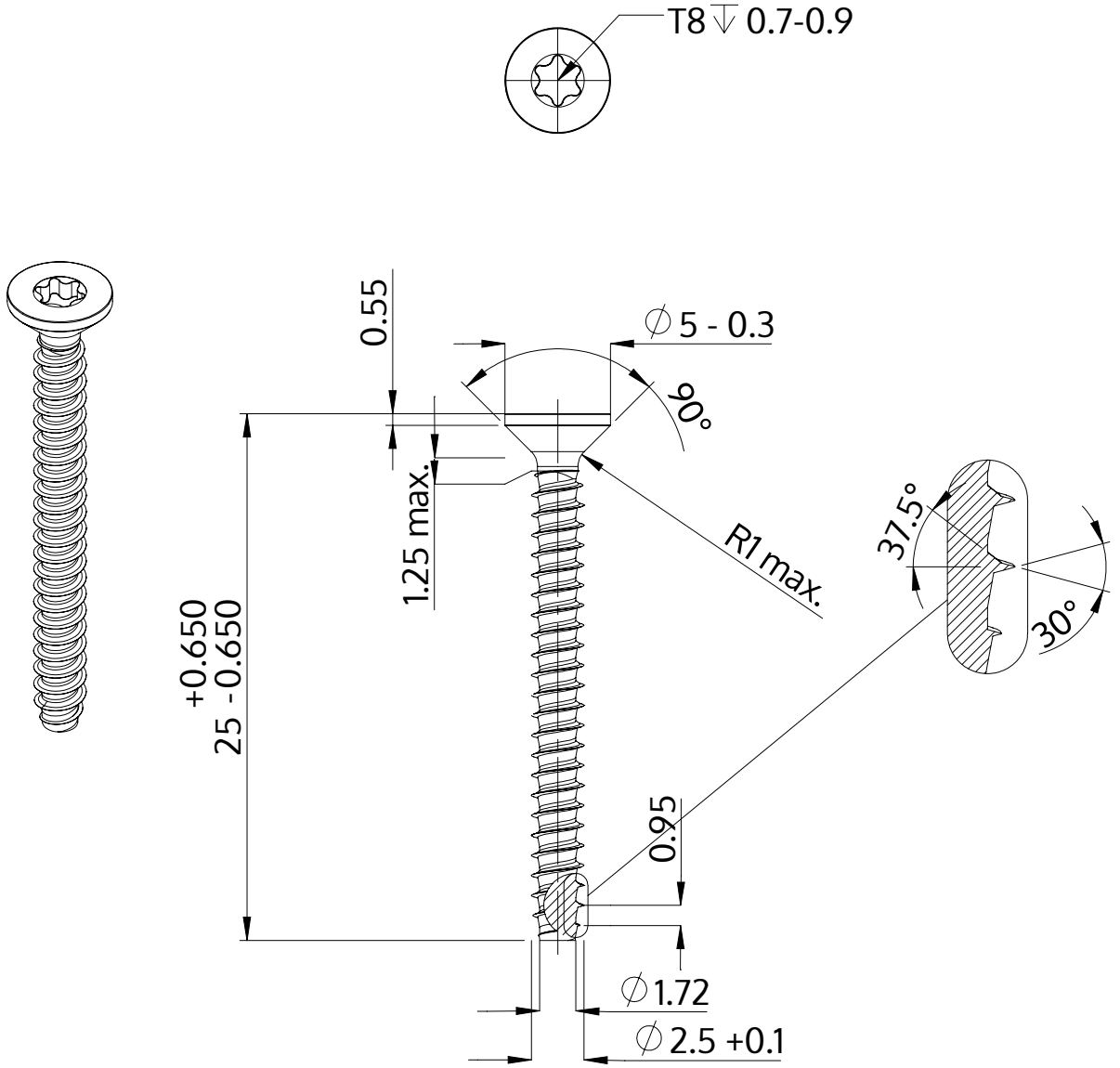

Описание	STP41 2.5x25.0 - T8
Материал	неръждаема стомана A2
Повърхност	гланциран, полиран, пасиваран
Тегло	0.679 kg / 1000 Бройка

SCREWERK	**STP410250250E**	
Метричен дизайн A4	Мащаб 3:1	2024-10