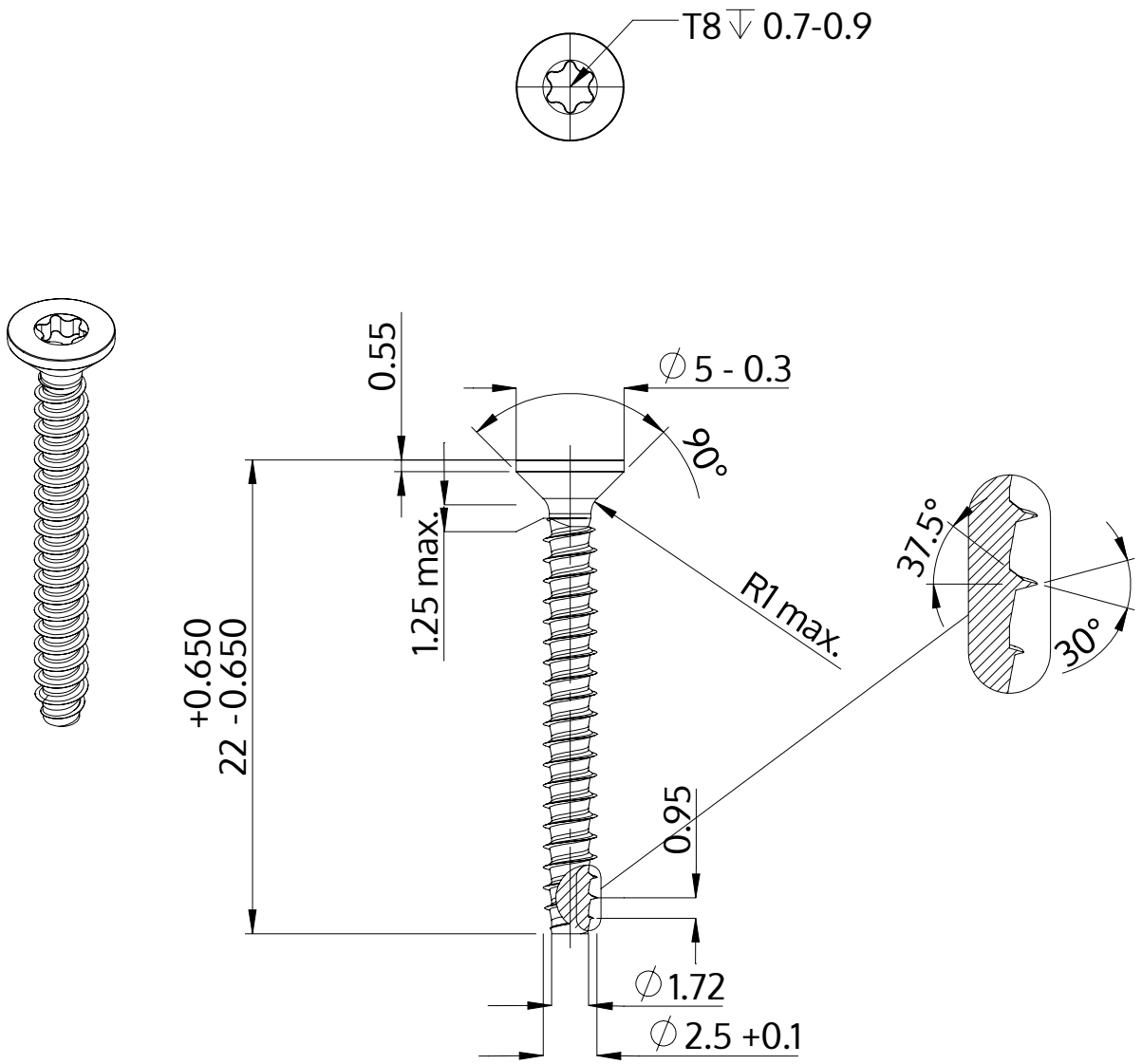

Описание	STP41 2.5x22.0 - T8
Материал	Нержавеющая сталь A4
Поверхность	Светлый отжиг и пассивация
Вес	0.607 kg / 1000 Штука

SCREWERK	**STP410250220C**	
Метрический чертеж A4	Шкала 3:1	2024-10