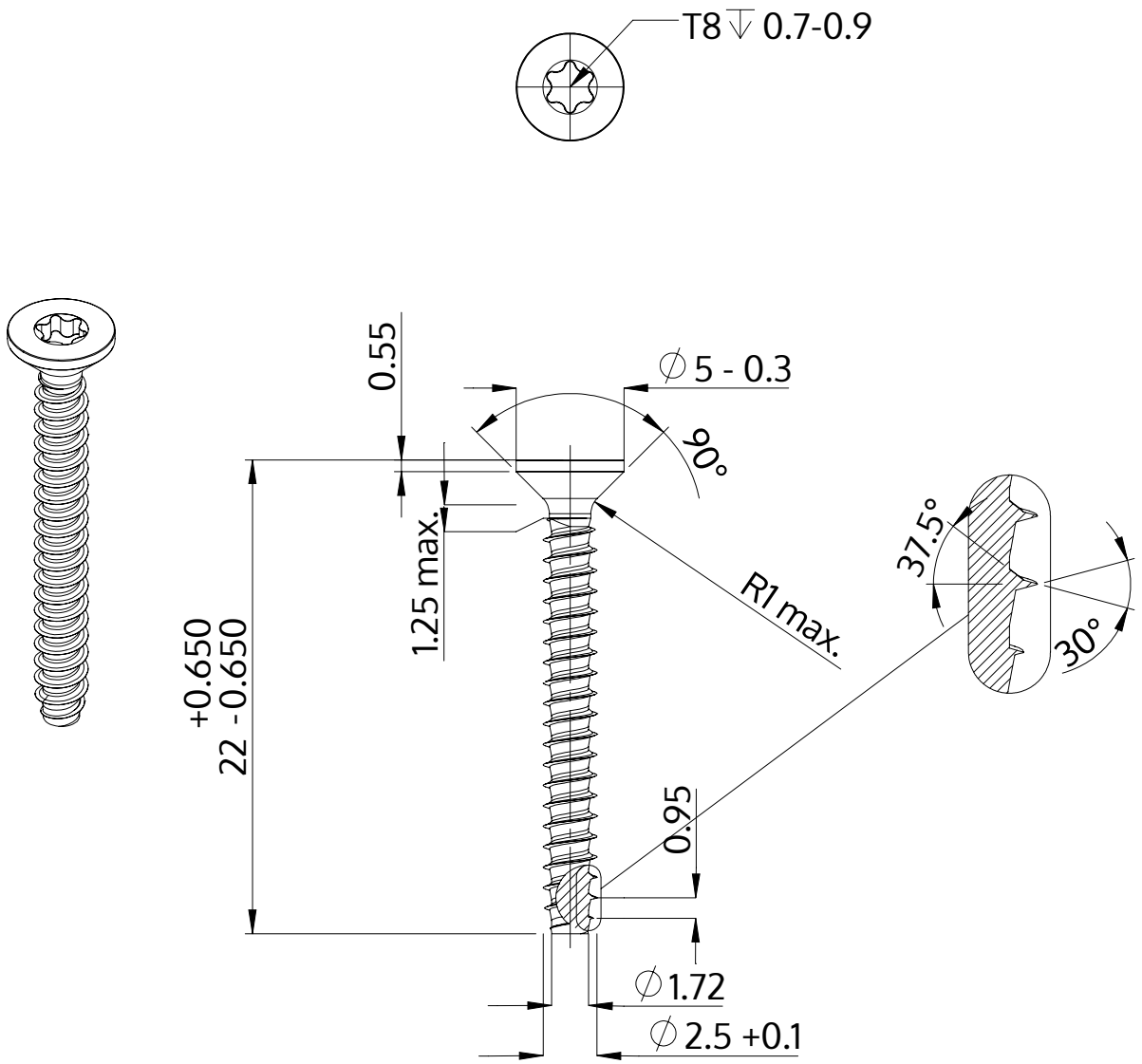

Описание	STP41 2.5x22.0 - T8
Материал	неръждаема стомана A4
Повърхност	гланциран, полиран, пасиваран
Тегло	0.607 kg / 1000 Бройка

SCREWERK	**STP410250220C**	
Метричен дизайн A4	Мащаб 3:1	2024-10