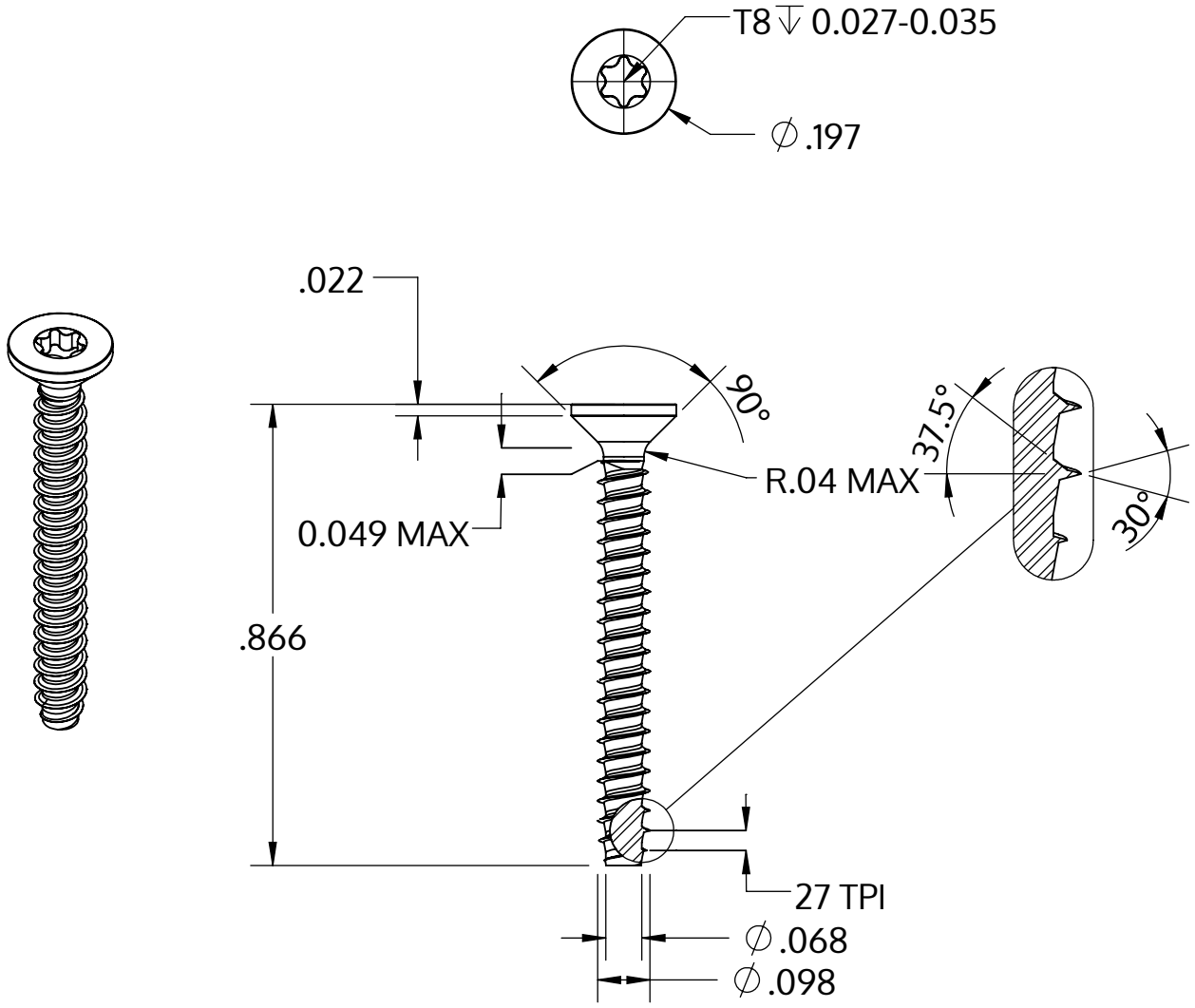

Metric size	M2.5 x 0.95 mm
US size (converted)	#3-27
	Tolerances [inch]
Length	+/- 0.025
Head diameter	+0 / -0.011
Head height	
Thread diameter	+0.003 / -0

Описание	STP41 2.5x22.0 - T8
Материал	сталь, упрочненная
Поверхность	ZnNi, черная пассивировка+отжиг+масло
Вес	0.607 kg / 1000 Штука

SCREWERK	**STP410250220B**	
_Zoll Zeichnung Größe A	Шкала 3:1	2024-10