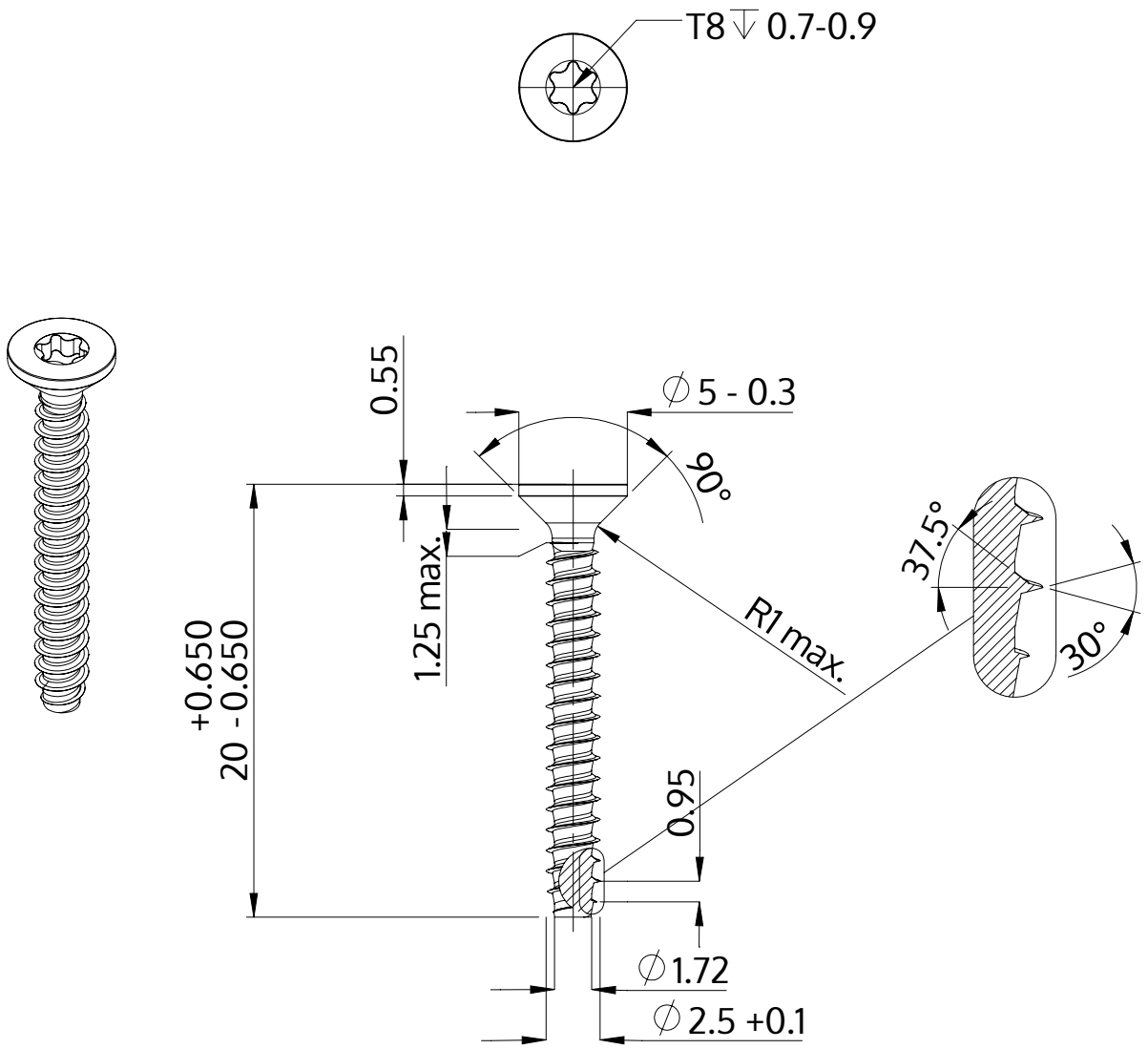

Açıklaması	STP41 2.5x20.0 - T8
Malzeme	Çelik, sertleştirilmiş
Kaplama	galvanizli 5-7 µm, temperliö mavi / şeffaf pasifleştirilmiştir
Ağırlık	0.559 kg / 1000 Adet

SCREWERK	**STP410250200S**	
Metrik çizim A4	Ölçeklendirme 3:1	2024-10